VCUN 240x114-2,2-4 R90

Einseitig saugende Radialventilatoren im Spiralgehäuse

- Max. Förderleistung: 2930
- Schalldruckpegel LpA @ 3 m: 74
- Motortyp: AC
- Laufradtyp: Centrifugal forward curved blades
- Gehäusematerial: Coated steel

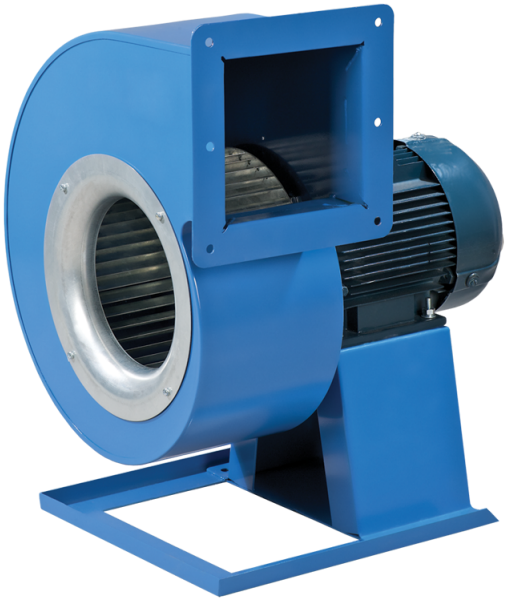

	Maßeinheit	VCUN 240x114-2,2-4 R90
Speed	-	1
Versorgungsspannung min	V	400
Versorgungsspannung max	V	400
Frequenz der Netzversorgung	Hz	50
Leistung	W	2200
Stromaufnahme	A	5.1
Max. Förderleistung	m^3/h	2930
Schalldruckpegel LpA @ 3 m	dB(A)	74
Gewicht	kg	30.5
Fördermitteltemperatur max	°C	60
Schutzart	-	IP54
Motorschutzart	-	IP54

Abmessungen

ØD	Ød	Ød1	B	H	H1	H2	H3	L	L1	L2	P	M	I	G	K	S
240	10	12	414	568	186	161	282	461	186	156	195	275	362	27	330	125

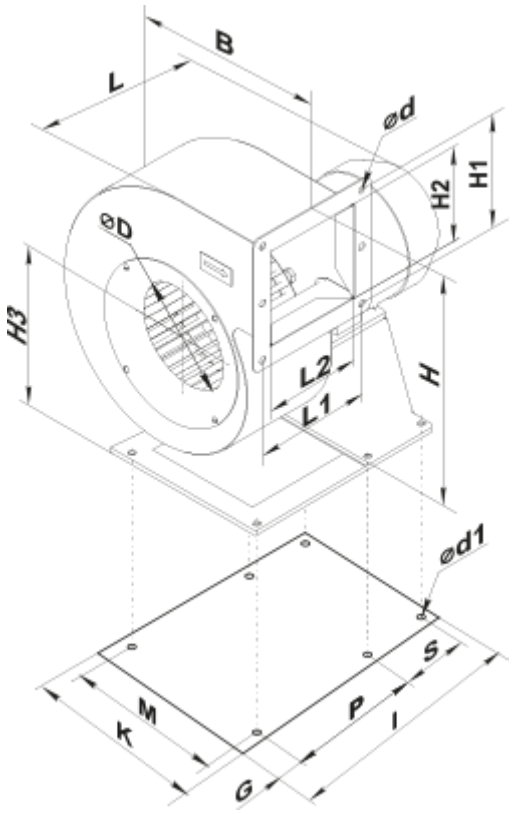

Zubehör

Drehzahlregler

Produktname	Foto	Beschreibung
RSA5D-8,0-M		Dreiphasen-Drehzahlregler
RSA5D-11,0-M		Dreiphasen-Drehzahlregler
RSA5D-12,0-M		Dreiphasen-Drehzahlregler