VCUN 315x143-2,2-6 R90

Einseitig saugende Radialventilatoren im Spiralgehäuse

- Max. Förderleistung: 4375
- Schalldruckpegel LpA @ 3 m: 70
- Motortyp: AC
- Laufradtyp: Centrifugal forward curved blades
- Gehäusematerial: Coated steel

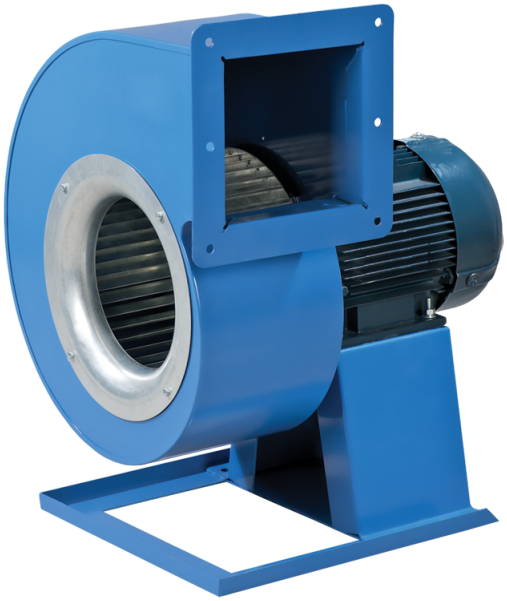

	Maßeinheit	VCUN 315x143-2,2-6 R90
Speed	-	1
Versorgungsspannung min	V	400
Versorgungsspannung max	V	400
Frequenz der Netzversorgung	Hz	50
Leistung	W	2200
Stromaufnahme	A	5.6
Max. Förderleistung	m^3/h	4375
Schalldruckpegel LpA @ 3 m	dB(A)	70
Gewicht	kg	46.8
Fördermitteltemperatur max	°C	60
Schutzart	-	IP54
Motorschutzart	-	IP54

Abmessungen

ØD	Ød	Ød1	B	H	H1	H2	H3	L	L1	L2	P	M	I	G	K	S
315	10	15	543	731	250	213	353	568	255	216	268	350	452	27	405	140

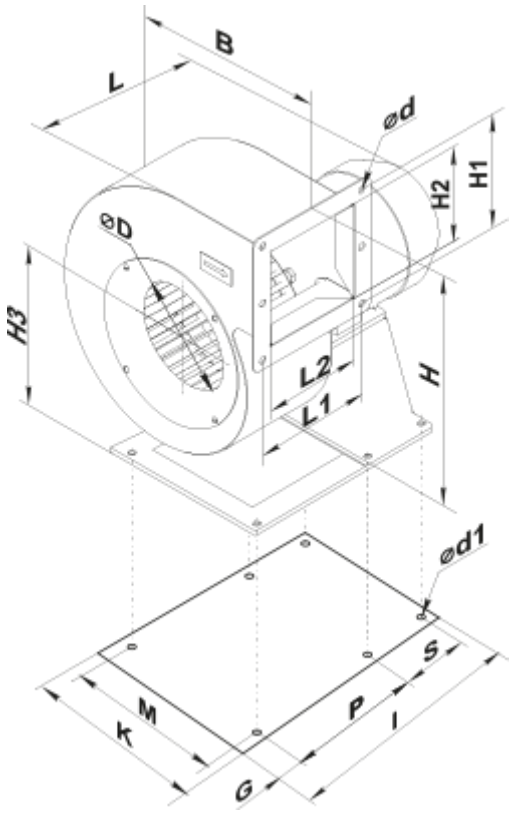

Zubehör

Drehzahlregler

Produktname	Foto	Beschreibung
RSA5D-8,0-M		Dreiphasen-Drehzahlregler
RSA5D-11,0-M		Dreiphasen-Drehzahlregler
RSA5D-12,0-M		Dreiphasen-Drehzahlregler