VCUN 355x143-4,0-4 R90

Einseitig saugende Radialventilatoren im Spiralgehäuse

- Max. Förderleistung: 8150
- Schalldruckpegel LpA @ 3 m: 79
- Motortyp: AC
- Laufradtyp: Centrifugal forward curved blades
- Gehäusematerial: Coated steel

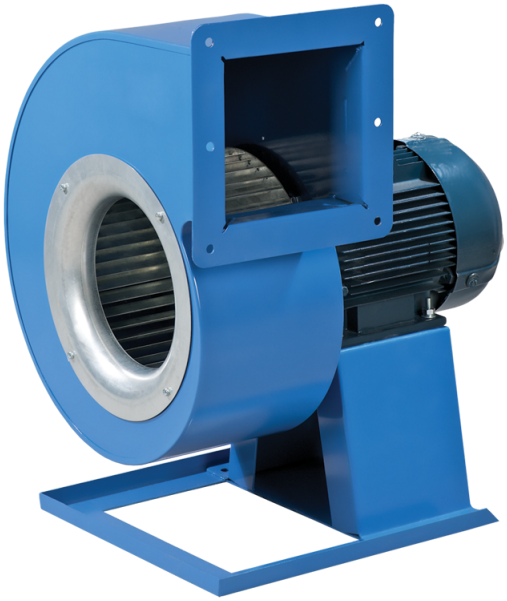

	Maßeinheit	VCUN 355x143-4,0-4 R90
Speed	-	1
Versorgungsspannung min	V	400
Versorgungsspannung max	V	400
Frequenz der Netzversorgung	Hz	50
Leistung	W	4000
Stromaufnahme	A	8.7
Max. Förderleistung	m^3/h	8150
Schalldruckpegel LpA @ 3 m	dB(A)	79
Gewicht	kg	51
Fördermitteltemperatur max	°C	60
Schutzart	-	IP54
Motorschutzart	-	IP54

Abmessungen

ØD	Ød	Ød1	B	H	H1	H2	H3	L	L1	L2	P	M	I	G	K	S
355	10	15	611	817	275	241	403	566	255	214	253	350	442	32	405	140

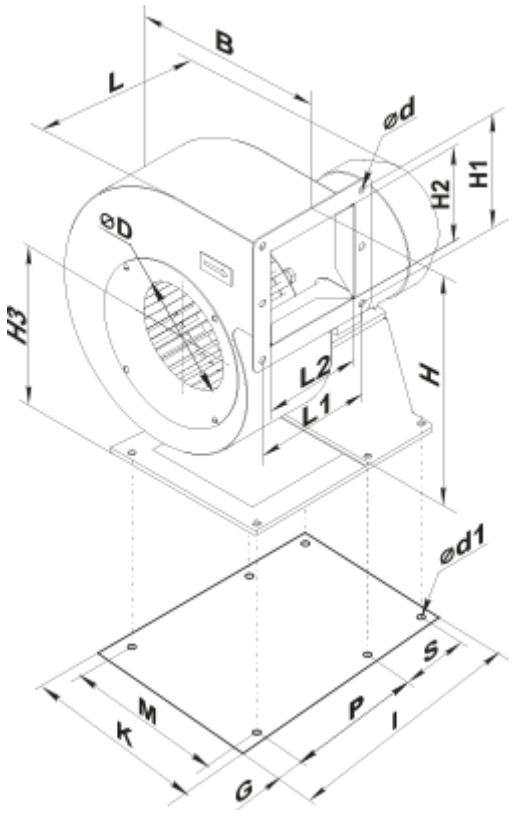

Zubehör

Drehzahlregler

Produktname	Foto	Beschreibung
RSA5D-11,0-M		Dreiphasen-Drehzahlregler
RSA5D-12,0-M		Dreiphasen-Drehzahlregler