VCUN 450x203-3,0-8 R90

Einseitig saugende Radialventilatoren im Spiralgehäuse

- Max. Förderleistung: 10230
- Schalldruckpegel LpA @ 3 m: 70
- Motortyp: AC
- Laufradtyp: Centrifugal forward curved blades
- Gehäusematerial: Coated steel

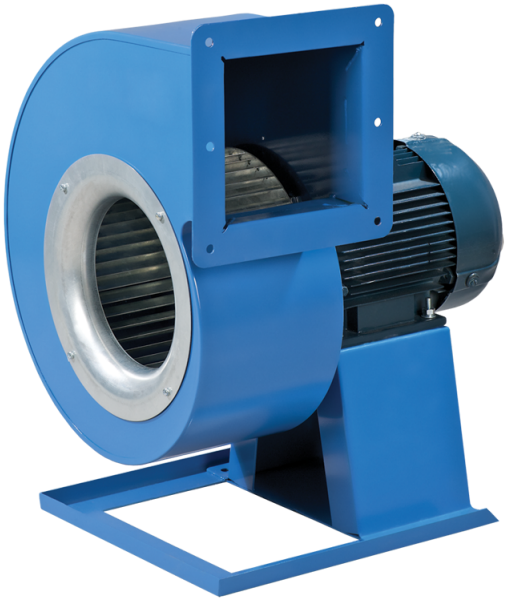

	Maßeinheit	VCUN 450x203-3,0-8 R90
Speed	-	1
Versorgungsspannung min	V	400
Versorgungsspannung max	V	400
Frequenz der Netzversorgung	Hz	50
Leistung	W	3000
Stromaufnahme	A	7.8
Max. Förderleistung	m^3/h	10230
Schalldruckpegel LpA @ 3 m	dB(A)	70
Gewicht	kg	77.8
Fördermitteltemperatur max	°C	60
Schutzart	-	IP54
Motorschutzart	-	IP54

Abmessungen

ØD	Ød	Ød1	B	H	H1	H2	H3	L	L1	L2	P	M	I	G	K	S
450	10	15	774	985	345	306	464	690	352	315	351	450	550	42	530	140

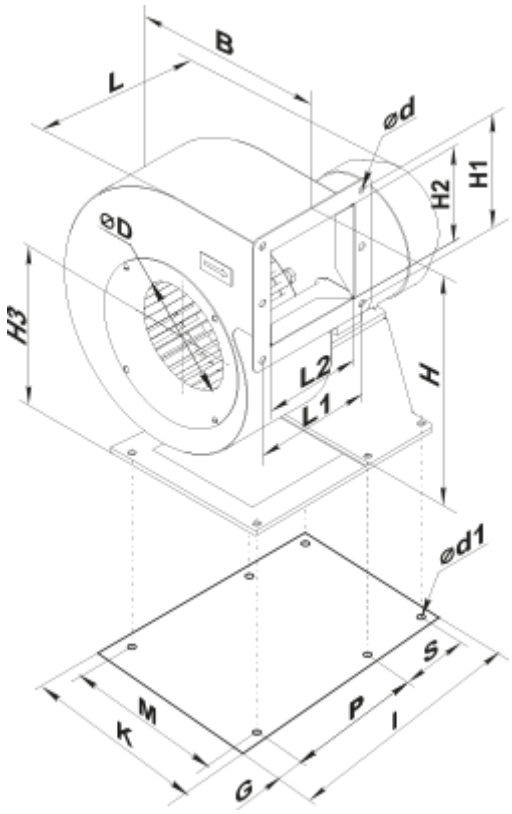

Zubehör

Drehzahlregler

Produktname	Foto	Beschreibung
RSA5D-8,0-M		Dreiphasen-Drehzahlregler
RSA5D-11,0-M		Dreiphasen-Drehzahlregler
RSA5D-12,0-M		Dreiphasen-Drehzahlregler