VCUN 500x229-7,5-6 R90

Einseitig saugende Radialventilatoren im Spiralgehäuse

- Max. Förderleistung: 14960
- Schalldruckpegel LpA @ 3 m: 78
- Motortyp: AC
- Laufradtyp: Centrifugal forward curved blades
- Gehäusematerial: Coated steel

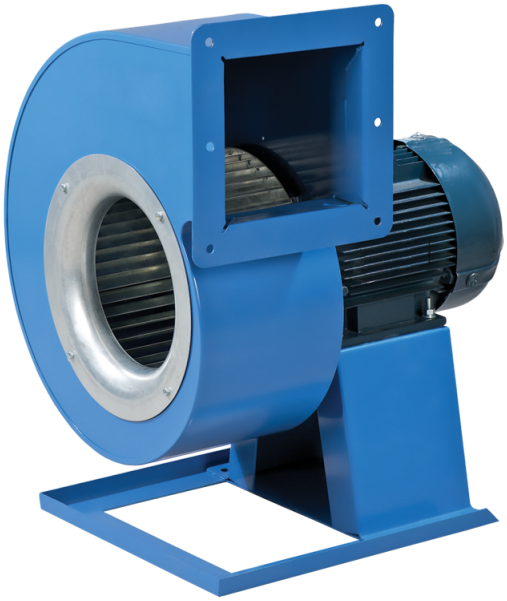

	Maßeinheit	VCUN 500x229-7,5-6 R90
Speed	-	1
Versorgungsspannung min	V	400
Versorgungsspannung max	V	400
Frequenz der Netzversorgung	Hz	50
Leistung	W	7500
Stromaufnahme	A	17
Max. Förderleistung	m^3/h	14960
Schalldruckpegel LpA @ 3 m	dB(A)	78
Gewicht	kg	86
Fördermitteltemperatur max	°C	60
Schutzart	-	IP54
Motorschutzart	-	IP54

Abmessungen

ØD	Ød	Ød1	B	H	H1	H2	H3	L	L1	L2	P	M	I	G	K	S
500	11	15	860	1115	390	341	534	761	401	353	408	500	645	42	580	178

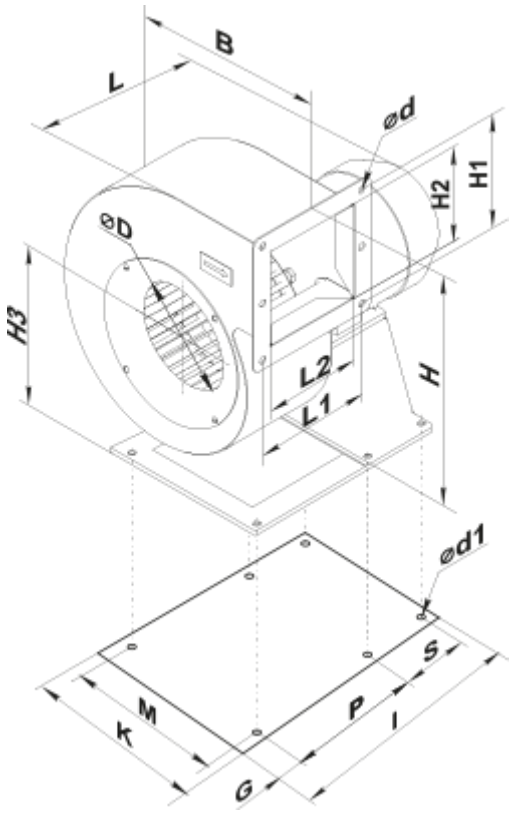
B
L
ød
H1
H2
øD
H3
L2
L1
H
ød1
S
M
P
K
I
G