VK 100 EC P



Radial-Rohrventilatoren im Kunststoffgehäusen mit EC-Motoren

- Schalldruckpegel LpA bei 3 m: 40
- Steuerung: Eingebauter Drehzahlregler
- Laufradtyp: Radiallaufrad mit rückwärts gekrümmten Schaufeln
- Gehäusematerial: Kunststoff
- In beliebiger Position
- Stromkabel mit Netzstecker

	Maßeinheit	VK 100 EC P
Stutzengröße	mm	100
Phasen	-	1
Minimale Versorgungsspannung	V	230
Maximale Versorgungsspannung	V	230
Netzfrequenz	Hz	50/60
Nennleistung	W	82
Stromaufnahme	A	0.62
Maximaler Volumenstrom bei 50 Hz	m³/h	340
Drehzahl bei 50 Hz	-	3400
Schalldruckpegel LpA bei 3 m	dB(A)	40
Gewicht	kg	2
Maximale Fördermitteltemperatur	°C	60
Minimale Fördermitteltemperatur	°C	-25
Schutzart	-	IPX4
Motorschutzart	-	IP55
Material des Laufrads	-	Plastik

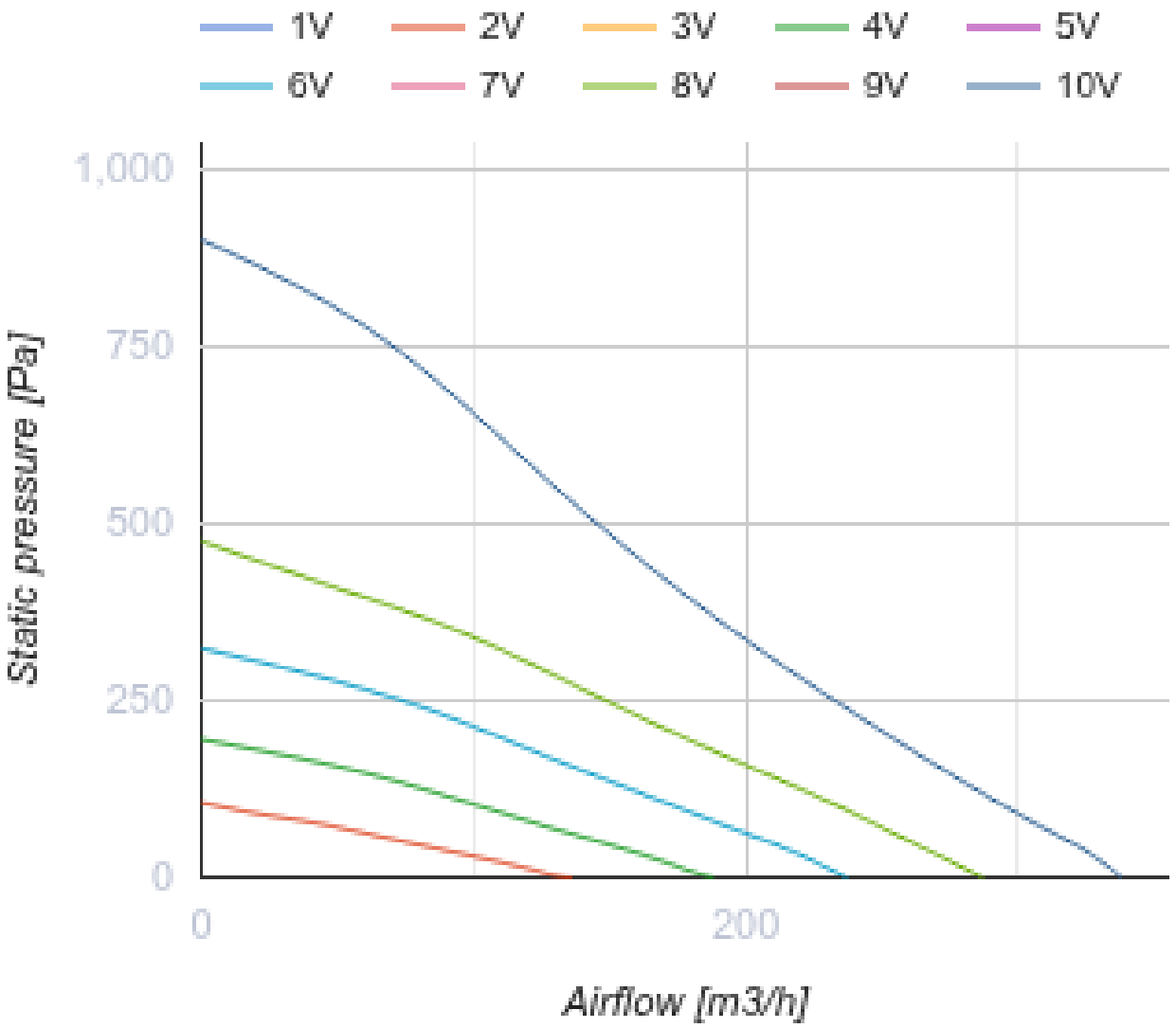
1V
2V
3V
4V
5V
6V
7V
8V
9V
10V
1,000
750
500
250
0
Static pressure [Pa]
0
200
Airflow [m3/h]

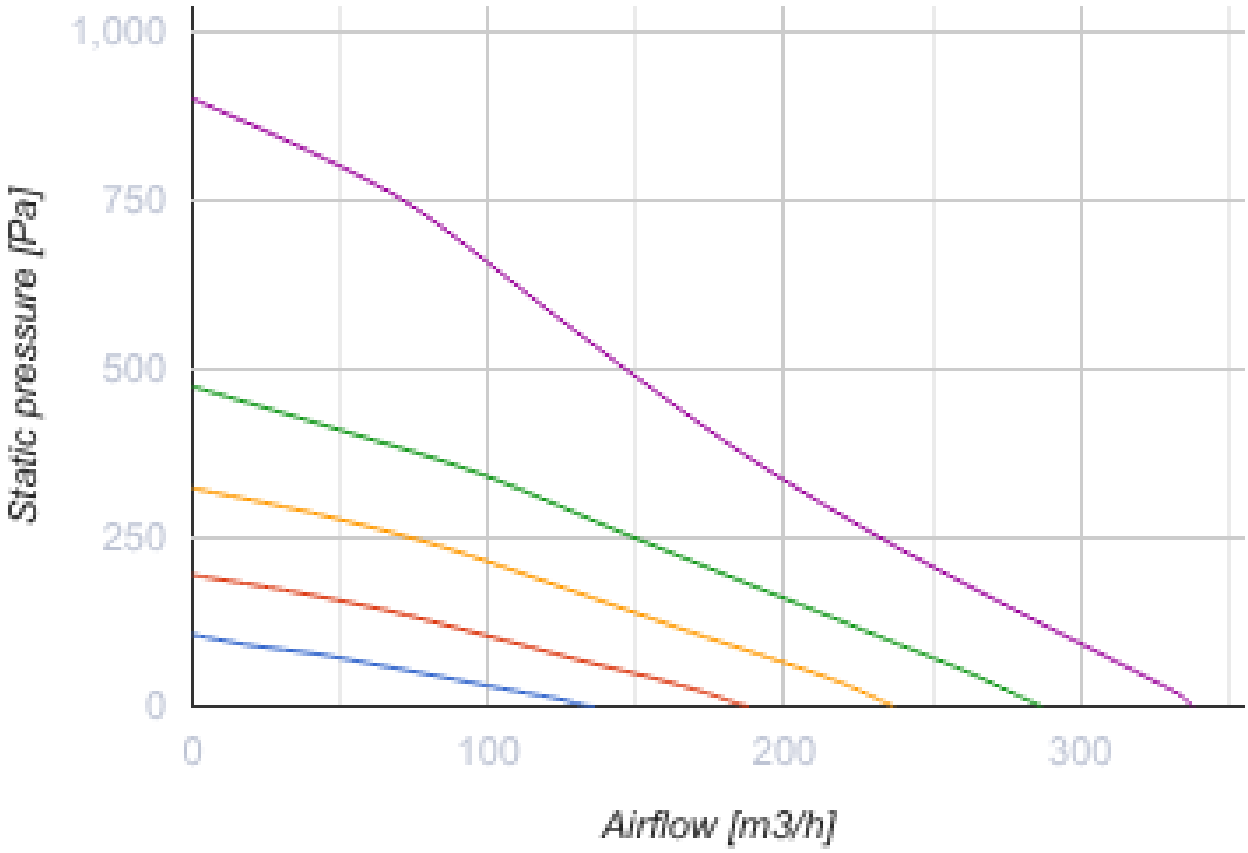
1,000
750
500
250
0
Static pressure [Pa]
0
100
200
300
Airflow [m3/h]

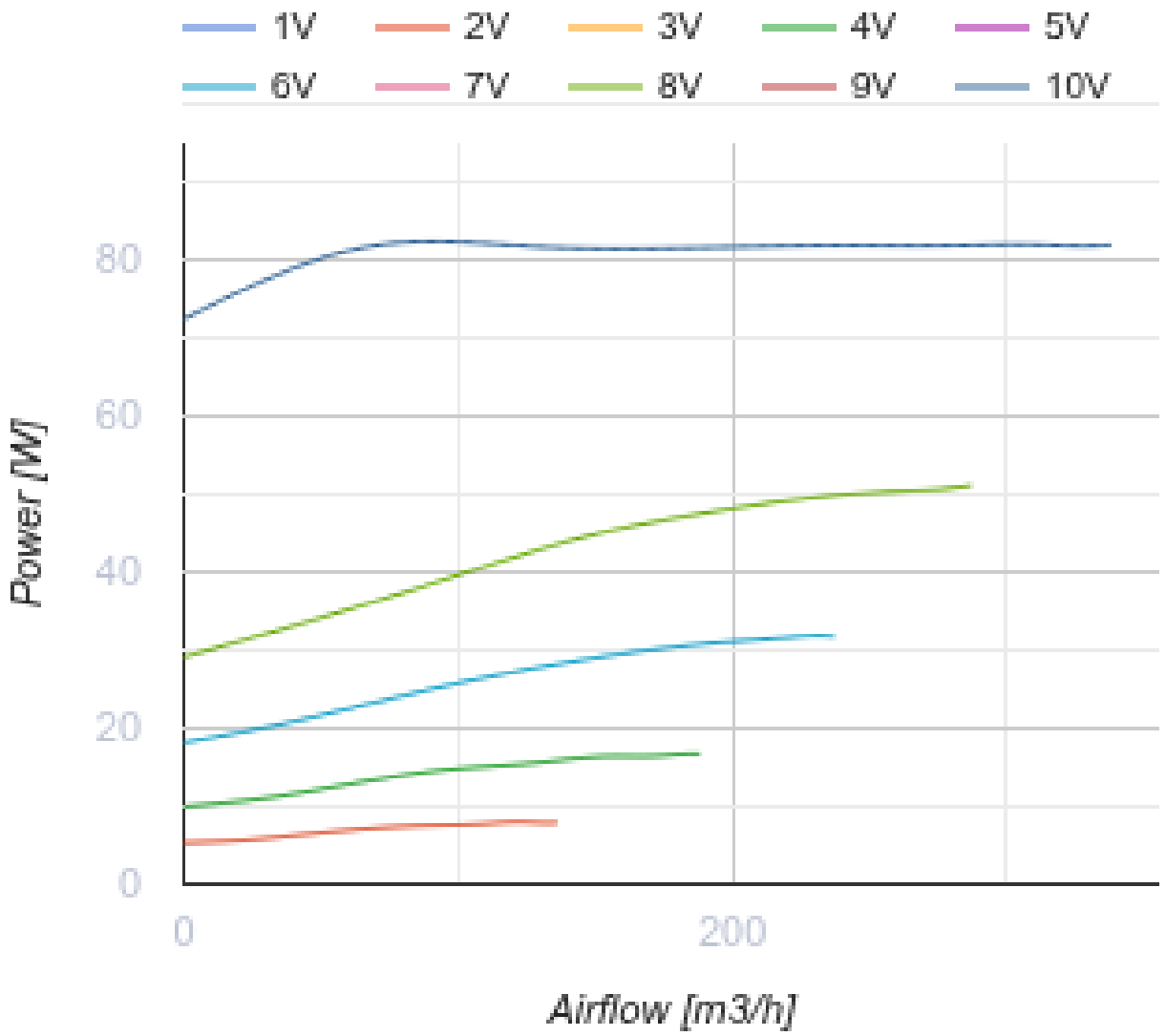

Abmessungen

ØD	ØD1	B	L	L1	L2	L3
100	250	270	230	30	27	30

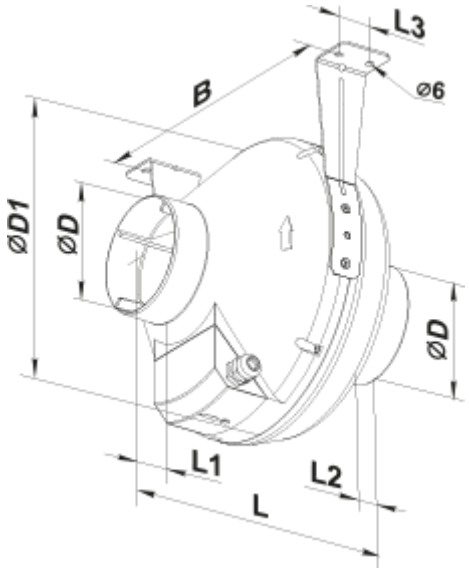
L3
B
⌀6
⌀D1
⌀D
⌀D
L1
L2
L

Ecodesign

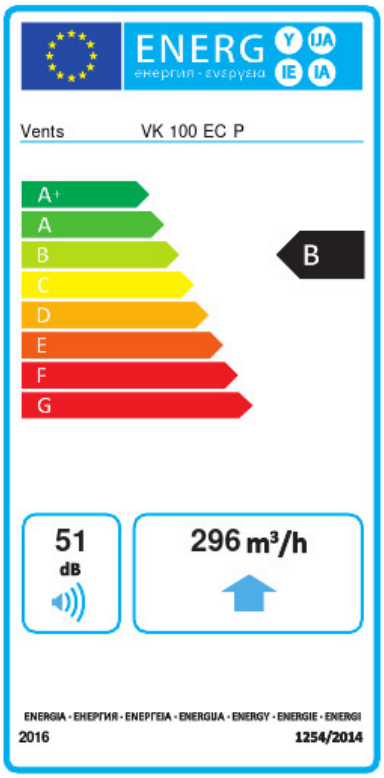

Warenzeichen	Vents					
Modell	VK 100 EC P					
Spezifischer Energieverbrauch (SEV) (kWh/(m²/a))	Kalt		Durchschnittlich		Warm	
	-53.5	A+	-26.4	B	-10.9	E
Typ des Lüftungsgeräts	Unidirektional					
Antriebsart	Drehzahlregelung					
Typ des Wärmerückgewinnungssystems	Nicht vorhanden					
Maximaler Luftvolumenstrom (m³/h)	296					
Elektrische Eingangsleistung (W)	82					
Referenzvolumenstrom (m³/s)	0.058					
Referenzdruckdifferenz (Pa)	50					
Spezifische Leistungsaufnahme (SPI) (W/(m³/h))	0.143					
Steuerungstypologie	Örtliche Bedarfssteuerung					
Maximale externe Leckagerate (%)	2.7					
Anlagentyp	RVU UVU					
Schallleistungspegel (dB(A))	51					
Jährlicher Stromverbrauch (JSV) (kWh/a)	Kalt		Durchschnittlich		Warm	
	76		76		76	
Jährliche Einsparung an Heizenergie (JEH) (kWh/a)	Kalt		Durchschnittlich		Warm	
	5536		2830		1280	