VK 100 EC

Radiale Rohrventilatoren im Kunststoffgehäuse

- Max. Förderleistung: 340
- Schalldruckpegel LpA @ 3 m: 40
- Motortyp: EC
- Laufradtyp: Centrifugal backward curved blades
- Gehäusematerial: Plastic
- In jeder Position

	Maßeinheit	VK 100 EC
Luftkanalgröße	mm	100
Speed	-	1
Versorgungsspannung min	V	230
Versorgungsspannung max	V	230
Frequenz der Netzversorgung	Hz	50/60
Leistung	W	82
Stromaufnahme	A	0.62
Max. Förderleistung	m^3/h	340
Schalldruckpegel LpA @ 3 m	dB(A)	40
Gewicht	kg	2
Fördermitteltemperatur max	°C	60
Fördermitteltemperatur min	°C	-25
Schutzart	-	IPX4
Motorschutzart	-	IP55

Abmessungen

ØD	ØD1	B	L	L1	L2	L3
100	250	270	230	30	27	30

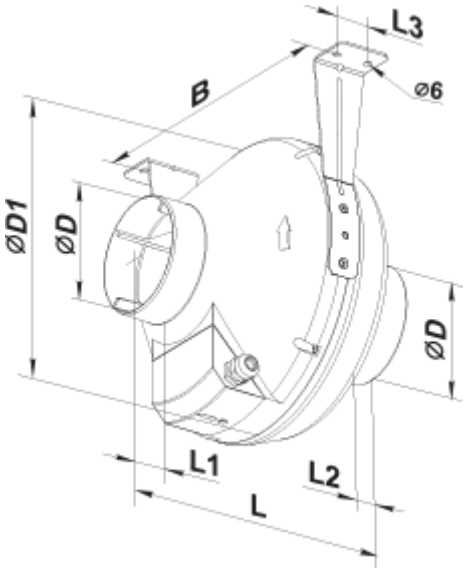
L3
B
⌀6
⌀D1
⌀D
⌀D
L1
L2
L