VK 125 EC R1

Radiale Rohrventilatoren im Kunststoffgehäuse

- Max. Förderleistung: 420
- Schalldruckpegel LpA @ 3 m: 42
- Motortyp: EC
- Laufradtyp: Centrifugal backward curved blades
- Gehäusematerial: Plastic
- In jeder Position
- Stromkabel mit Netzstecker

	Maßeinheit	VK 125 EC R1
Luftkanalgröße	mm	125
Speed	-	1
Versorgungsspannung min	V	230
Versorgungsspannung max	V	230
Frequenz der Netzversorgung	Hz	50/60
Leistung	W	84
Stromaufnahme	A	0.64
Max. Förderleistung	m^3/h	420
Schalldruckpegel LpA @ 3 m	dB(A)	42
Gewicht	kg	2.2
Fördermitteltemperatur max	°C	60
Fördermitteltemperatur min	°C	-25
Schutzart	-	IPX4
Motorschutzart	-	IP55

Abmessungen

ØD	ØD1	B	L	L1	L2	L3
125	250	270	220	30	27	30

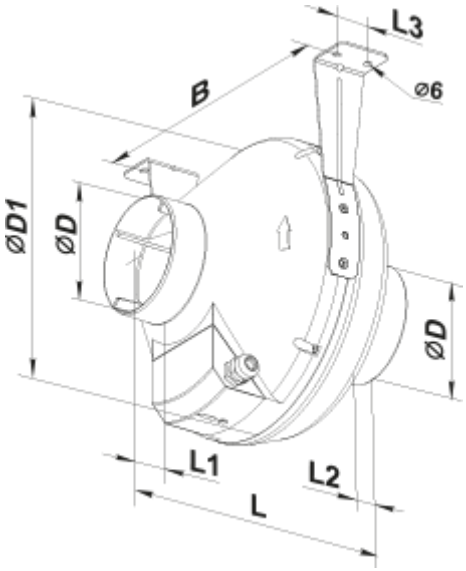
L3
B
⌀6
⌀D1
⌀D
⌀D
L1
L2
L