# VK 125 EC U



Radial-Rohrventilatoren im Kunststoffgehäusen mit EC-Motoren

- Schalldruckpegel LpA bei 3 m: 42
- Steuerung: Eingebauter Drehzahlregler
- Laufradtyp: Radiallaufrad mit rückwärts gekrümmten Schaufeln
- Gehäusematerial: Kunststoff
- In beliebiger Position
- Stromkabel mit Netzstecker
- Temperatursensor

| | Maßeinheit | VK 125 EC U |
|---|---|---|
| Stutzengröße | mm | 125 |
| Phasen | - | 1 |
| Minimale Versorgungsspannung | V | 230 |
| Maximale Versorgungsspannung | V | 230 |
| Netzfrequenz | Hz | 50/60 |
| Nennleistung | W | 84 |
| Stromaufnahme | A | 0.64 |
| Maximaler Volumenstrom bei 50 Hz | m³/h | 420 |
| Drehzahl bei 50 Hz | - | 3600 |
| Schalldruckpegel LpA bei 3 m | dB(A) | 42 |
| Gewicht | kg | 2.2 |
| Maximale Fördermitteltemperatur | °C | 60 |
| Minimale Fördermitteltemperatur | °C | -25 |
| Schutzart | - | IPX4 |
| Motorschutzart | - | IP55 |
| Material des Laufrads | - | Plastik |

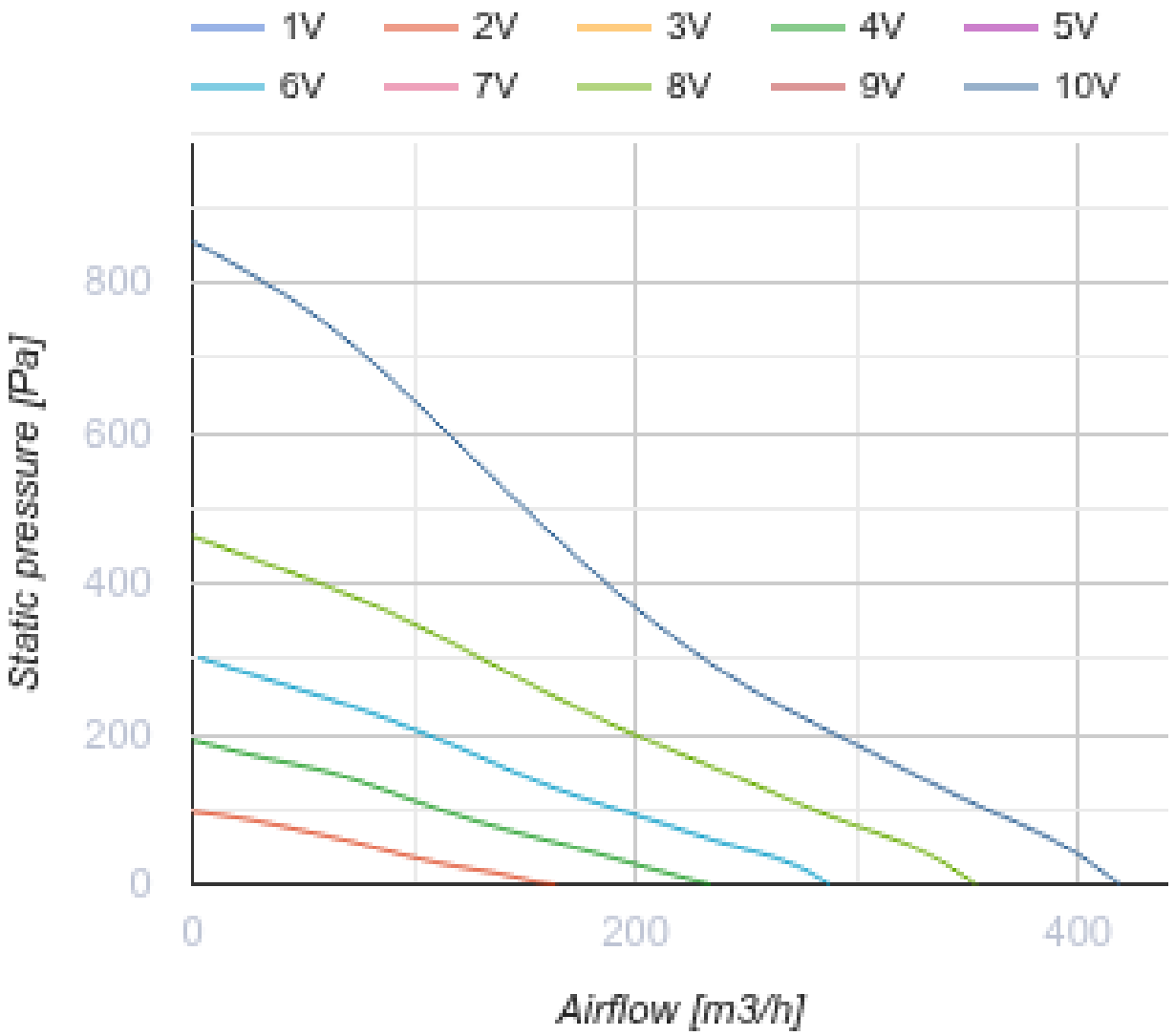
1V
2V
3V
4V
5V
6V
7V
8V
9V
10V
800
600
400
200
0
Static pressure [Pa]
0
200
400
Airflow [m3/h]

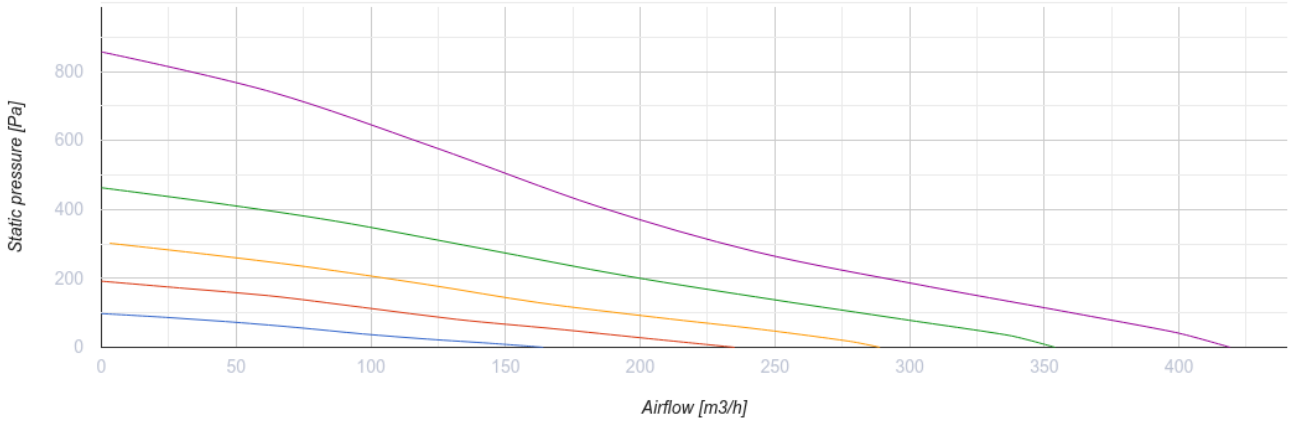
800
600
400
200
0
Static pressure [Pa]
0
50
100
150
200
250
300
350
400
Airflow [m3/h]

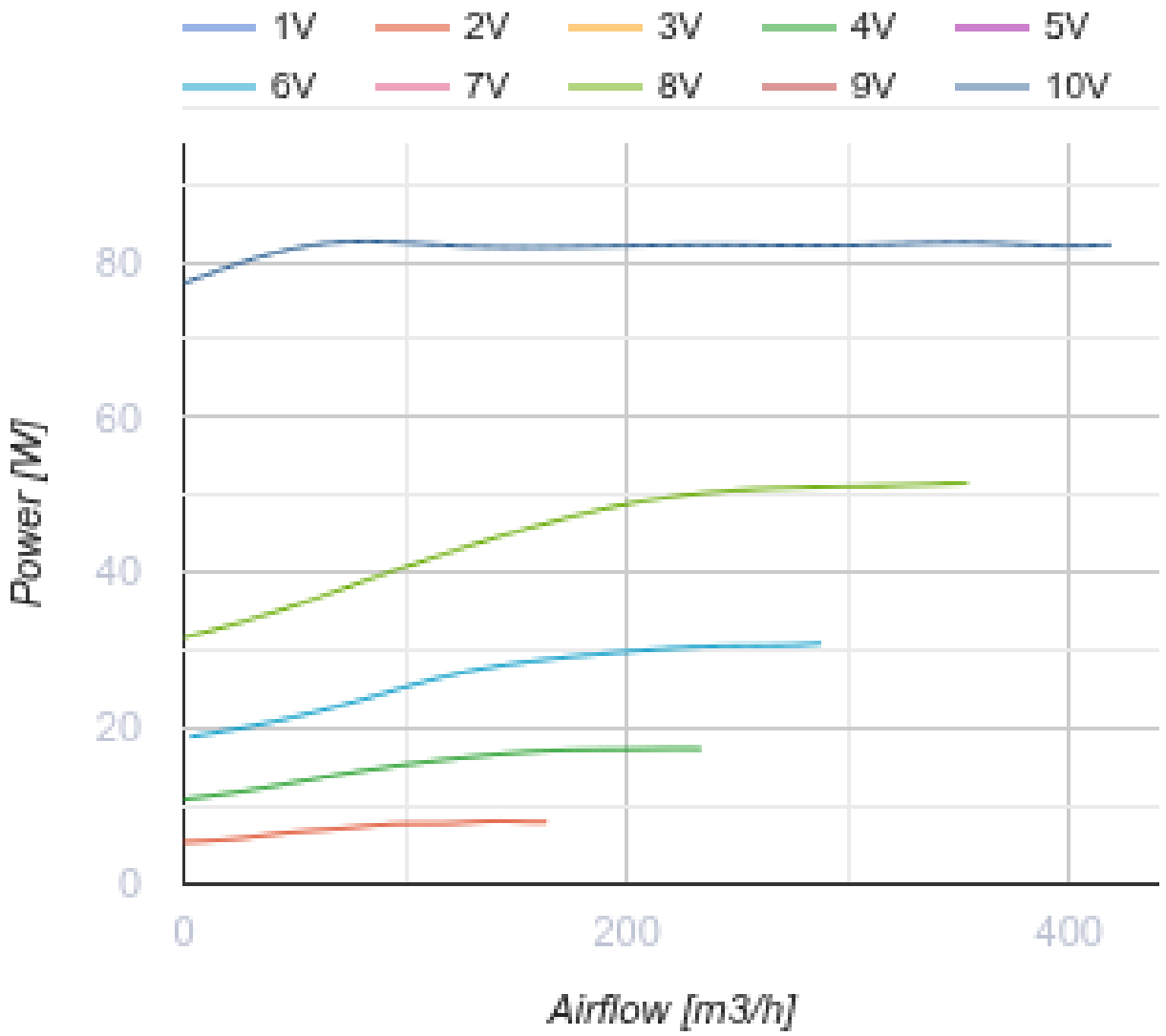


## Abmessungen

| ØD | ØD1 | B | L | L1 | L2 | L3 |
|---|---|---|---|---|---|---|
| 125 | 250 | 270 | 220 | 30 | 27 | 30 |

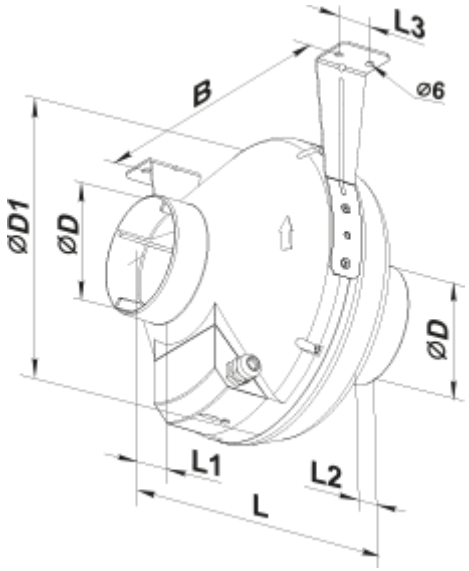
L3
B
⌀6
⌀D1
⌀D
⌀D
L1
L2
L

## Ecodesign

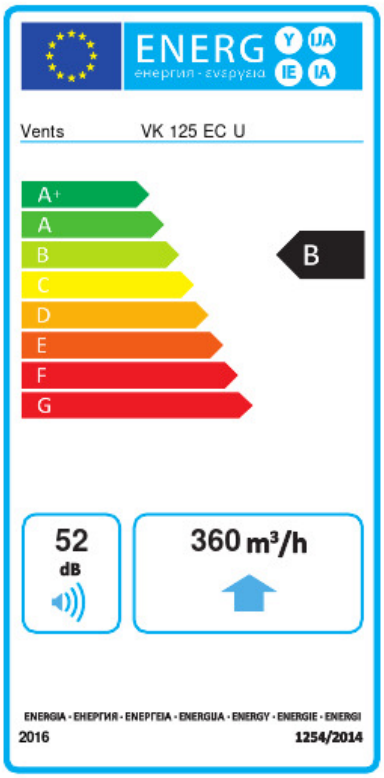


| Warenzeichen | Vents | | | | | |
|---|---|---|---|---|---|---|
| Modell | VK 125 EC U | | | | | |
| Spezifischer Energieverbrauch (SEV) (kWh/(m²/a)) | Kalt | | Durchschnittlich | | Warm | |
| | -53.8 | A+ | -26.7 | B | -11.2 | E |
| Typ des Lüftungsgeräts | Unidirektional | | | | | |
| Antriebsart | Drehzahlregelung | | | | | |
| Typ des Wärmerückgewinnungssystems | Nicht vorhanden | | | | | |
| Maximaler Luftvolumenstrom (m³/h) | 360 | | | | | |
| Elektrische Eingangsleistung (W) | 83 | | | | | |
| Referenzvolumenstrom (m³/s) | 0.069 | | | | | |
| Referenzdruckdifferenz (Pa) | 50 | | | | | |
| Spezifische Leistungsaufnahme (SPI) (W/(m³/h)) | 0.12 | | | | | |
| Steuerungstypologie | Örtliche Bedarfssteuerung | | | | | |
| Maximale externe Leckagerate (%) | 2.7 | | | | | |
| Anlagentyp | RVU UVU | | | | | |
| Schallleistungspegel (dB(A)) | 52 | | | | | |
| Jährlicher Stromverbrauch (JSV) (kWh/a) | Kalt | | Durchschnittlich | | Warm | |
| | 64 | | 64 | | 64 | |
| Jährliche Einsparung an Heizenergie (JEH) (kWh/a) | Kalt | | Durchschnittlich | | Warm | |
| | 5536 | | 2830 | | 1280 | |