VK 200 Duo

Radiale Rohrventilatoren im Kunststoffgehäuse

- Max. Förderleistung: 741
- Schalldruckpegel LpA @ 3 m: 42
- Motortyp: AC
- Laufradtyp: Centrifugal backward curved blades
- Gehäusematerial: Plastic
- In jeder Position

	Maßeinheit	VK 200 Duo	
Luftkanalgröße	mm	200	
Speed	-	2	
Versorgungsspannung min	V	230	
Versorgungsspannung max	V	230	
Frequenz der Netzversorgung	Hz	50	
Leistung	W	83	95
Stromaufnahme	A	0.37	0.43
Max. Förderleistung	m^3/h	430	741
Schalldruckpegel LpA @ 3 m	dB(A)	33	42
Gewicht	kg	3	
Fördermitteltemperatur max	°C	55	
Fördermitteltemperatur min	°C	-25	
Schutzart	-	IPX4	

Abmessungen

ØD	ØD1	B	L	L1	L2	L3
200	340	354	276	30	30	40

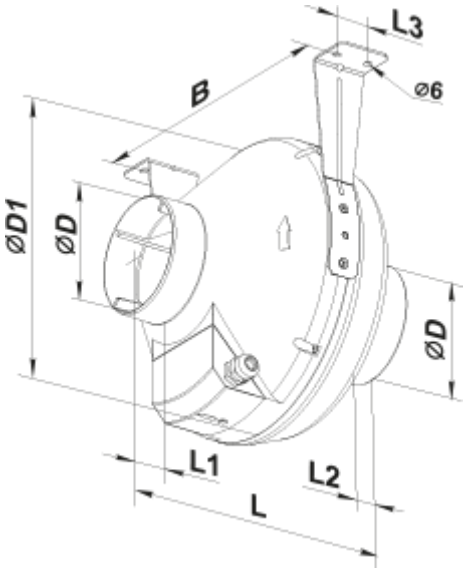
L3
B
⌀6
⌀D1
⌀D
⌀D
L1
L2
L