VK 200 EC U

Radiale Rohrventilatoren im Kunststoffgehäuse

- Max. Förderleistung: 885
- Schalldruckpegel LpA @ 3 m: 47
- Motortyp: EC
- Steuerung: Built-in speed controller
- Laufradtyp: Centrifugal backward curved blades
- Gehäusematerial: Plastic
- In jeder Position
- Stromkabel mit Netzstecker
- Temperatursensor

	Maßeinheit	VK 200 EC U
Luftkanalgröße	mm	200
Speed	-	1
Versorgungsspannung min	V	230
Versorgungsspannung max	V	230
Frequenz der Netzversorgung	Hz	50/60
Leistung	W	84
Stromaufnahme	A	0.64
Max. Förderleistung	m^3/h	885
Schalldruckpegel LpA @ 3 m	dB(A)	47
Gewicht	kg	3
Fördermitteltemperatur max	°C	60
Fördermitteltemperatur min	°C	-25
Schutzart	-	IPX4
Motorschutzart	-	IP55

Abmessungen

ØD	ØD1	B	L	L1	L2	L3
200	340	354	276	30	30	40

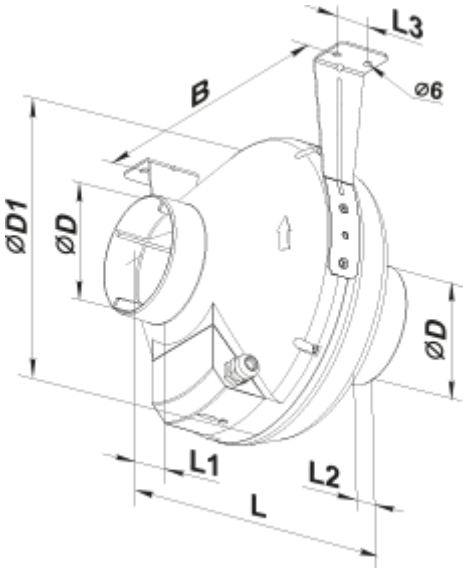
L3
B
⌀6
⌀D1
⌀D
⌀D
L1
L2
L