VK 250 EC R1

Radiale Rohrventilatoren im Kunststoffgehäuse

- Max. Förderleistung: 1250
- Schalldruckpegel LpA @ 3 m: 48
- Motortyp: EC
- Laufradtyp: Centrifugal backward curved blades
- Gehäusematerial: Plastic
- In jeder Position
- Stromkabel mit Netzstecker

	Maßeinheit	VK 250 EC R1
Luftkanalgröße	mm	250
Speed	-	1
Versorgungsspannung min	V	230
Versorgungsspannung max	V	230
Frequenz der Netzversorgung	Hz	50/60
Leistung	W	165
Stromaufnahme	A	1.1
Max. Förderleistung	m^3/h	1250
Schalldruckpegel LpA @ 3 m	dB(A)	48
Gewicht	kg	4.3
Fördermitteltemperatur max	°C	60
Fördermitteltemperatur min	°C	-25
Schutzart	-	IPX4
Motorschutzart	-	IP55

Abmessungen

ØD	ØD1	B	L	L1	L2	L3
250	340	354	265	30	30	40

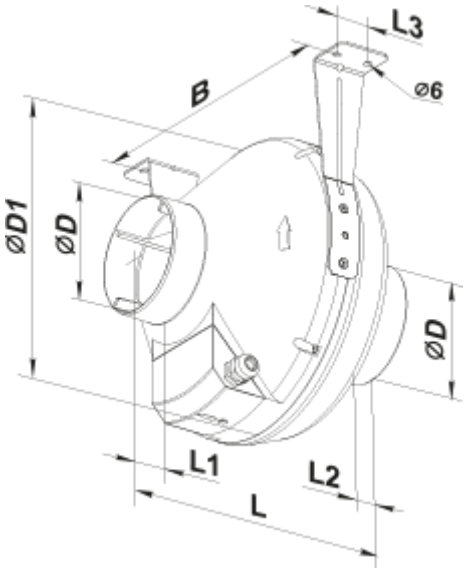
L3
B
⌀6
⌀D1
⌀D
⌀D
L1
L2
L