VK 250 R1



Radial-Rohrventilatoren im Kunststoffgehäuse

• Schalldruckpegel LpA bei 3 m: 49
• Laufradtyp: Radiallaufrad mit rückwärts gekrümmten Schaufeln
• Gehäusematerial: Polypropylen
• In beliebiger Position
• Stromkabel mit Netzstecker

	Maßeinheit	VK 250 R1	
Stutzengröße	mm	250	
Phasen	-	1	
Minimale Versorgungsspannung	V	230	
Maximale Versorgungsspannung	V	230	
Netzfrequenz	Hz	50	60
Nennleistung	W	171	
Stromaufnahme	A	0.75	
Maximaler Volumenstrom bei 50 Hz	m³/h	1100	
Drehzahl bei 50 Hz	-	2090	
Schalldruckpegel LpA bei 3 m	dB(A)	49	
Gewicht	kg	4.3	
Maximale Fördermitteltemperatur	°C	50	
Minimale Fördermitteltemperatur	°C	-25	
Schutzart	-	IPX4	
Material des Laufrads	-	Plastik	

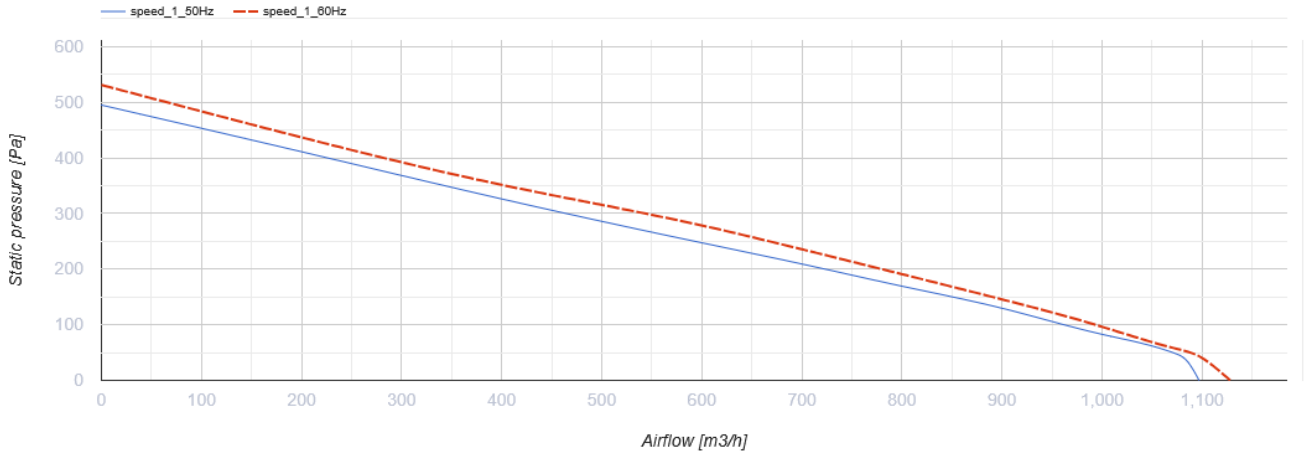

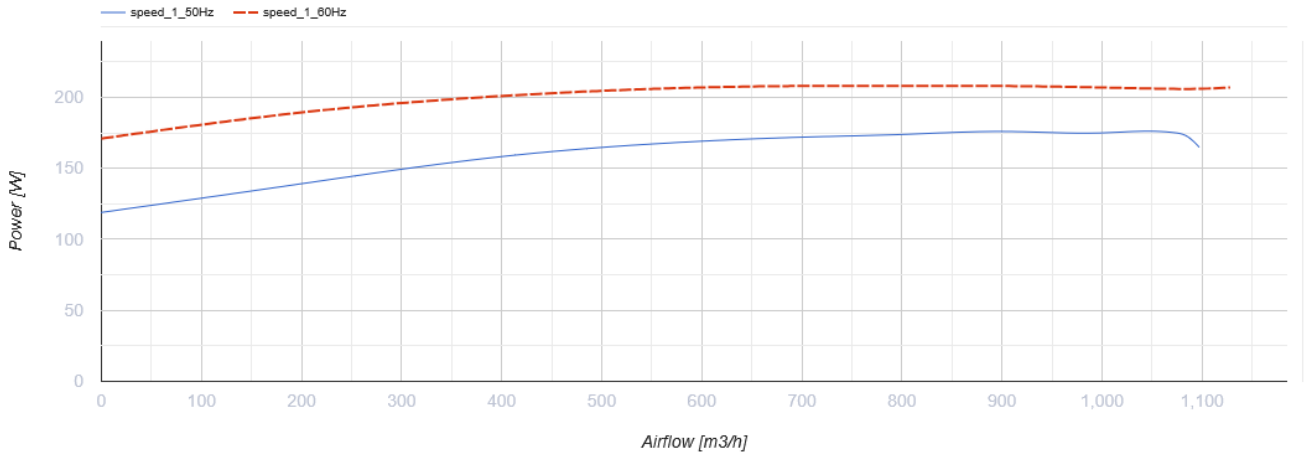

Abmessungen

ØD	ØD1	B	L	L1	L2	L3
250	340	354	265	30	30	40

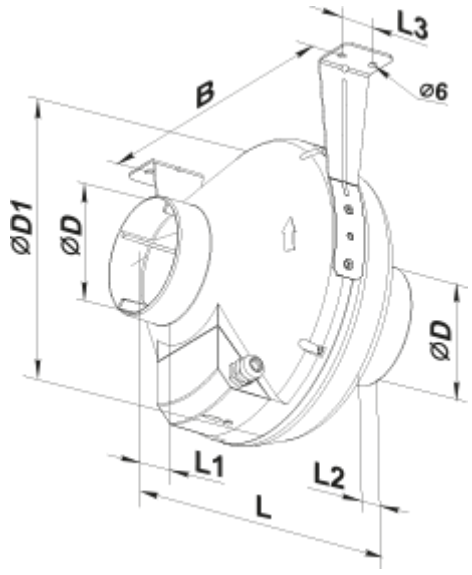

Ecodesign

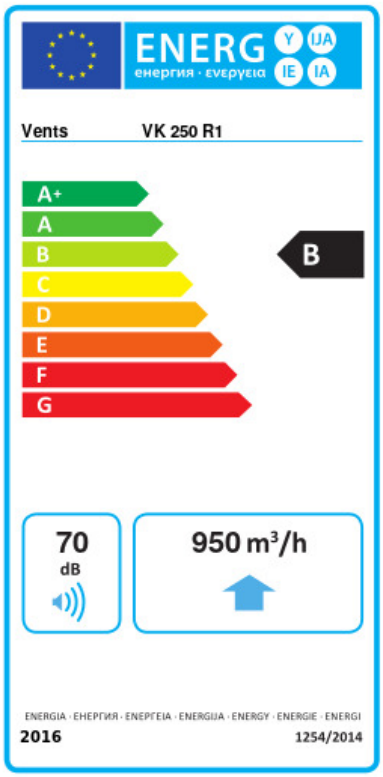

Warenzeichen	Vents					
Modell	VK 250 R1					
Spezifischer Energieverbrauch (SEV) (kWh/(m²/a))	Kalt		Durchschnittlich		Warm	
	-53.1	A+	-26	B	-10.5	E
Typ des Lüftungsgeräts	Unidirektional					
Antriebsart	Drehzahlregelung					
Typ des Wärmerückgewinnungssystems	Nicht vorhanden					
Maximaler Luftvolumenstrom (m³/h)	880					
Elektrische Eingangsleistung (W)	169					
Referenzvolumenstrom (m³/s)	0.171					
Referenzdruckdifferenz (Pa)	50					
Spezifische Leistungsaufnahme (SPI) (W/(m³/h))	0.17					
Steuerungstypologie	Örtliche Bedarfssteuerung					
Maximale externe Leckagerate (%)	2.7					
Anlagentyp	RVU UVU					
Schallleistungspegel (dB(A))	69					
Jährlicher Stromverbrauch (JSV) (kWh/a)	Kalt		Durchschnittlich		Warm	
	90		90		90	
Jährliche Einsparung an Heizenergie (JEH) (kWh/a)	Kalt		Durchschnittlich		Warm	
	5536		2830		1280	