VK 315 EC P

Radiale Rohrventilatoren im Kunststoffgehäuse

- Max. Förderleistung: 1500
- Schalldruckpegel LpA @ 3 m: 48
- Motortyp: EC
- Steuerung: Built-in speed controller
- Laufradtyp: Centrifugal backward curved blades
- Gehäusematerial: Plastic
- In jeder Position
- Stromkabel mit Netzstecker

	Maßeinheit	VK 315 EC P
Luftkanalgröße	mm	315
Speed	-	1
Versorgungsspannung min	V	230
Versorgungsspannung max	V	230
Frequenz der Netzversorgung	Hz	50/60
Leistung	W	165
Stromaufnahme	A	1.15
Max. Förderleistung	m^3/h	1500
Schalldruckpegel LpA @ 3 m	dB(A)	48
Gewicht	kg	4.9
Fördermitteltemperatur max	°C	60
Fördermitteltemperatur min	°C	-25
Schutzart	-	IPX4
Motorschutzart	-	IP55

Abmessungen

ØD	ØD1	B	L	L1	L2	L3
315	400	414	276	40	55	40

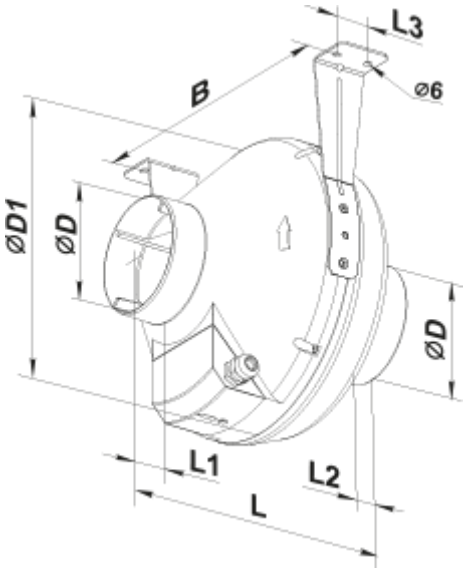
L3
B
⌀6
⌀D1
⌀D
⌀D
L1
L2
L