# VK 315 EC Un

Radiale Rohrventilatoren im Kunststoffgehäuse

- Max. Förderleistung: 1500
- Schalldruckpegel LpA @ 3 m: 48
- Motortyp: EC
- Steuerung: Built-in speed controller
- Laufradtyp: Centrifugal backward curved blades
- Gehäusematerial: Plastic
- In jeder Position
- Stromkabel mit Netzstecker
- Temperatursensor

| | Maßeinheit | VK 315 EC Un |
|---|---|---|
| Luftkanalgröße | mm | 315 |
| Speed | - | 1 |
| Versorgungsspannung min | V | 230 |
| Versorgungsspannung max | V | 230 |
| Frequenz der Netzversorgung | Hz | 50/60 |
| Leistung | W | 165 |
| Stromaufnahme | A | 1.15 |
| Max. Förderleistung | $m^3/h$ | 1500 |
| Schalldruckpegel LpA @ 3 m | dB(A) | 48 |
| Gewicht | kg | 4.9 |
| Fördermitteltemperatur max | °C | 60 |
| Fördermitteltemperatur min | °C | -25 |
| Schutzart | - | IPX4 |
| Motorschutzart | - | IP55 |

## Abmessungen

| ØD | ØD1 | B | L | L1 | L2 | L3 |
|---|---|---|---|---|---|---|
| 315 | 400 | 414 | 276 | 40 | 55 | 40 |

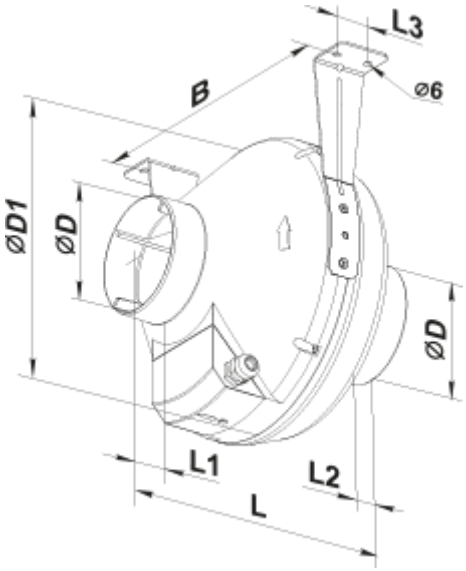
L3
B
⌀6
⌀D1
⌀D
⌀D
L1
L2
L