VK VMS 125

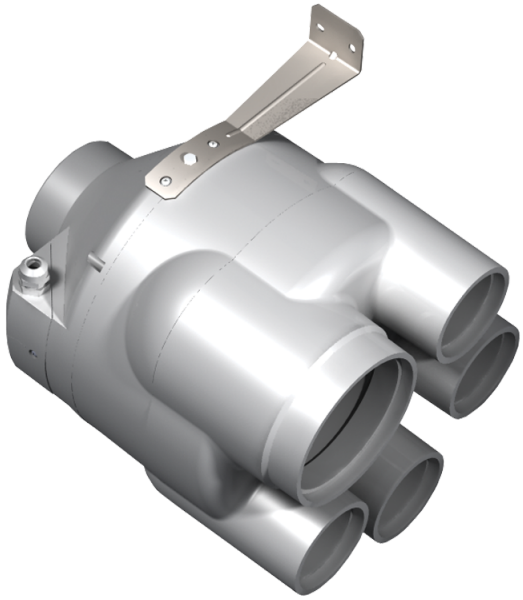

Zentraler Radial-Abluftventilator im Kunststoffgehäuse

- Max. Förderleistung: 355
- Schalldruckpegel LpA @ 3 m: 46
- Motortyp: AC
- Laufradtyp: Centrifugal backward curved blades
- Gehäusematerial: Plastic
- In jeder Position

	Maßeinheit	VK VMS 125	
Luftkanalgröße	mm	80	125
Speed	-	1	
Versorgungsspannung min	V	230	
Versorgungsspannung max	V	230	
Frequenz der Netzversorgung	Hz	50	
Leistung	W	79	
Stromaufnahme	A	0.34	
Max. Förderleistung	m^3/h	355	
Schalldruckpegel LpA @ 3 m	dB(A)	46	
Gewicht	kg	2.99	
Fördermitteltemperatur max	°C	55	
Fördermitteltemperatur min	°C	-25	
Schutzart	-	IPX4	

Abmessungen

ØD	ØD1	ØD2	H	L
125	124	79	281	317

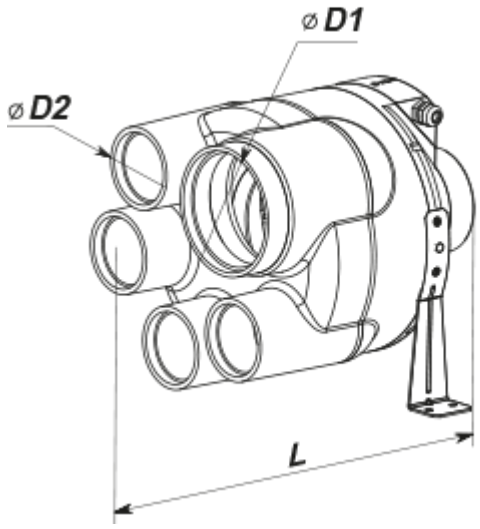
⌀D1
⌀D2
L

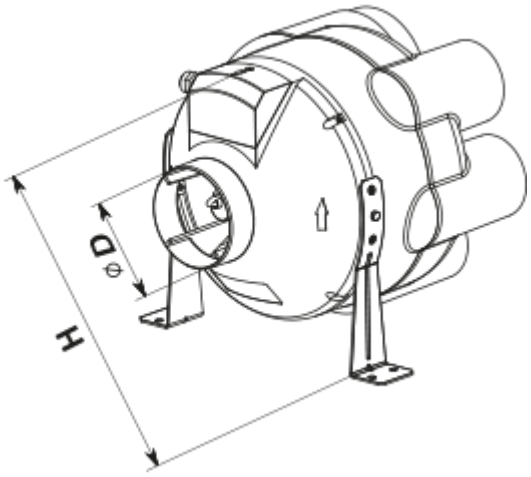
⌀D
H