VKF 2D 300

Niederdruck-Axialventilatoren im Stahlgehäuse für Wandmontage

- Max. Förderleistung: 2310
- Schalldruckpegel LpA @ 3 m: 52
- Motortyp: AC
- Laufradtyp: Axial
- Gehäusematerial: Coated steel
- In jeder Position

	Maßeinheit	VKF 2D 300
Luftkanalgröße	mm	300
Speed	-	1
Versorgungsspannung min	V	400
Versorgungsspannung max	V	400
Frequenz der Netzversorgung	Hz	50/60
Leistung	W	145
Stromaufnahme	A	0.25
Max. Förderleistung	m^3/h	2310
Schalldruckpegel LpA @ 3 m	dB(A)	52
Gewicht	kg	5.7
Fördermitteltemperatur max	°C	60
Fördermitteltemperatur min	°C	-30
Schutzart	-	IPX4

Abmessungen

ØD	ØD1	ØD2	Ød	B	L
310	356	382	7	410	160

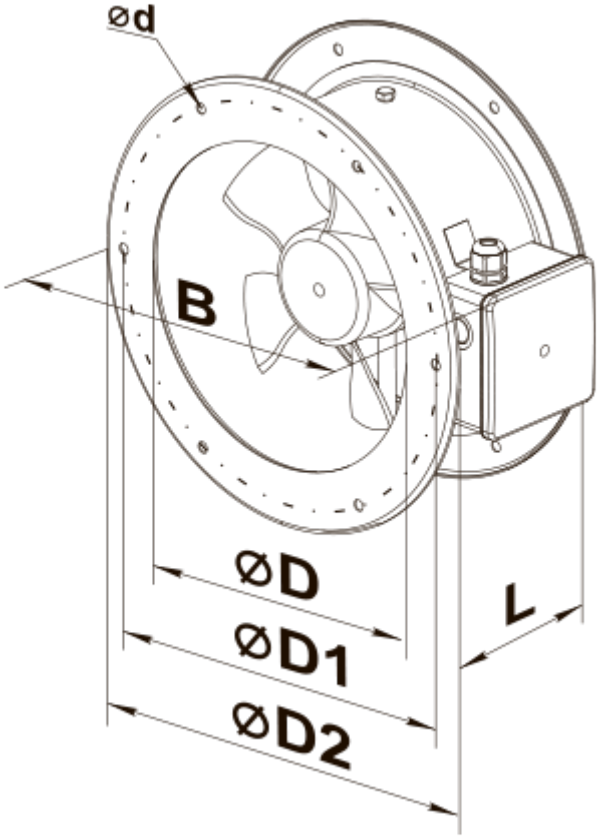
ød
B
øD
øD1
øD2
L