VKF 4D 250

Niederdruck-Axialventilatoren im Stahlgehäuse für Wandmontage

- Max. Förderleistung: 850
- Schalldruckpegel LpA @ 3 m: 38
- Motortyp: AC
- Laufradtyp: Axial
- Gehäusematerial: Coated steel
- In jeder Position

	Maßeinheit	VKF 4D 250
Luftkanalgröße	mm	250
Speed	-	1
Versorgungsspannung min	V	400
Versorgungsspannung max	V	400
Frequenz der Netzversorgung	Hz	50/60
Leistung	W	60
Stromaufnahme	A	0.17
Max. Förderleistung	m^3/h	850
Schalldruckpegel LpA @ 3 m	dB(A)	38
Gewicht	kg	4
Fördermitteltemperatur max	°C	60
Fördermitteltemperatur min	°C	-30
Schutzart	-	IPX4

Abmessungen

ØD	ØD1	ØD2	Ød	B	L
260	286	306	7	340	150

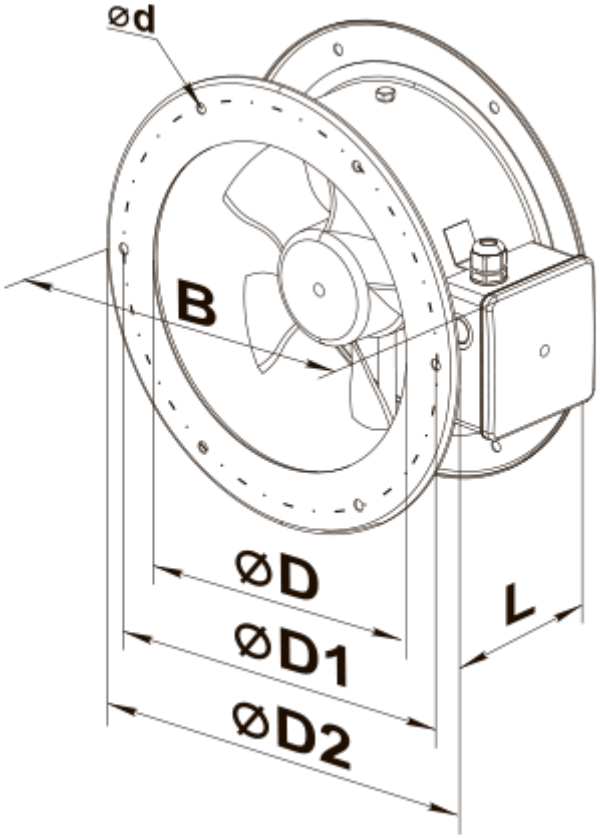
ød
B
øD
øD1
øD2
L