VKF 4D 300



Axial-Rohrventilatoren

- Schalldruckpegel LpA bei 3 m: 45
- Laufradtyp: Axial
- Gehäusematerial: Beschichteter Stahl
- In beliebiger Position

	Maßeinheit	VKF 4D 300	
Stutzengröße	mm	300	
Phasen	-	3	
Minimale Versorgungsspannung	V	400	
Maximale Versorgungsspannung	V	400	
Netzfrequenz	Hz	50	60
Nennleistung	W	75	
Stromaufnahme	A	0.22	
Maximaler Volumenstrom bei 50 Hz	m³/h	1310	
Drehzahl bei 50 Hz	-	1380	
Schalldruckpegel LpA bei 3 m	dB(A)	45	
Gewicht	kg	6.2	
Maximale Fördermitteltemperatur	°C	60	
Minimale Fördermitteltemperatur	°C	-30	
Schutzart	-	IPX4	
Motorschutzart	-	IP54	
Material des Laufrads	-	Beschichteter Stahl	

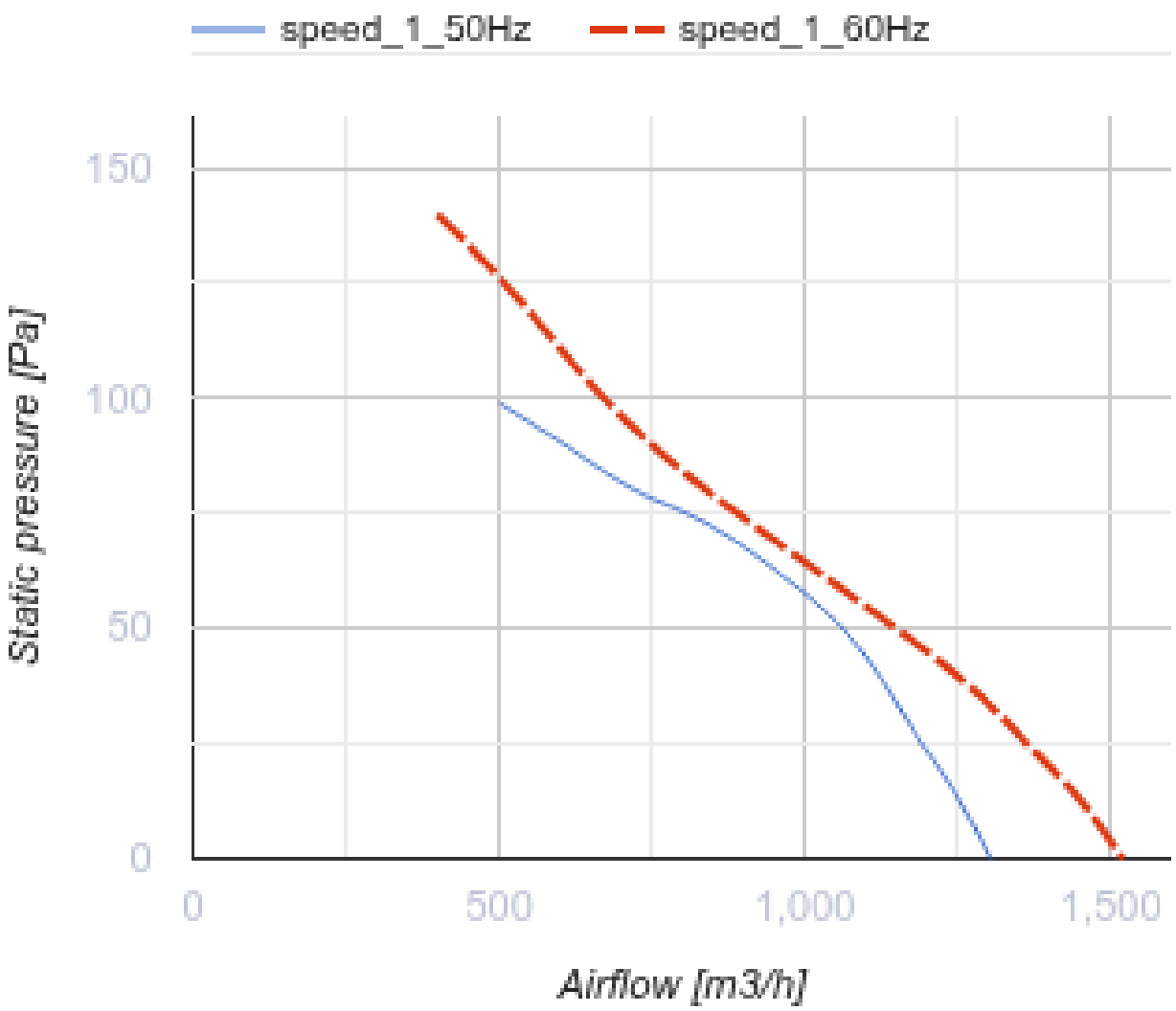
speed_1_50Hz
speed_1_60Hz
150
100
50
0
Static pressure [Pa]
0
500
1,000
1,500
Airflow [m3/h]

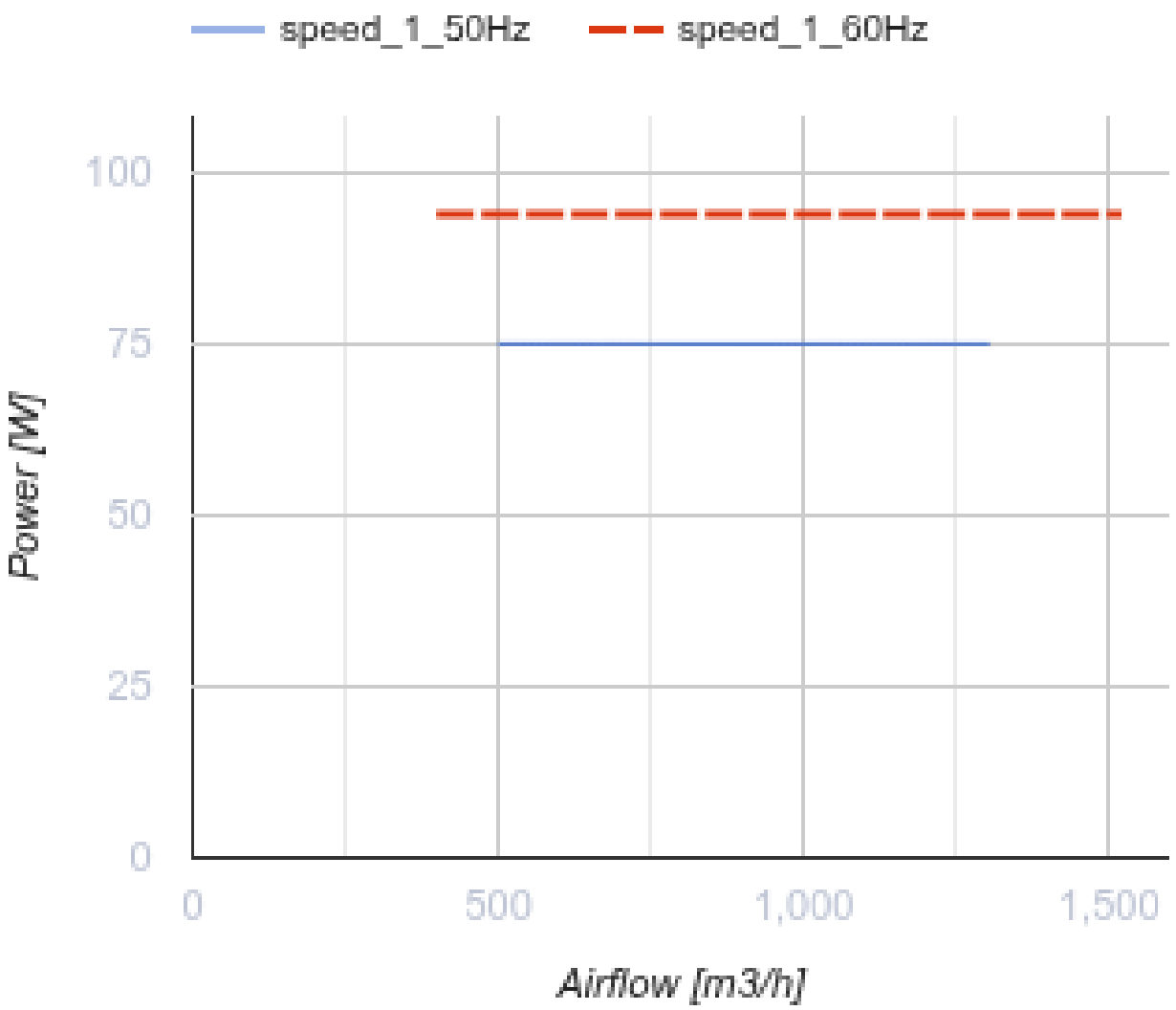

Abmessungen

ØD	ØD1	ØD2	Ød	B	L
310	356	382	7	410	160

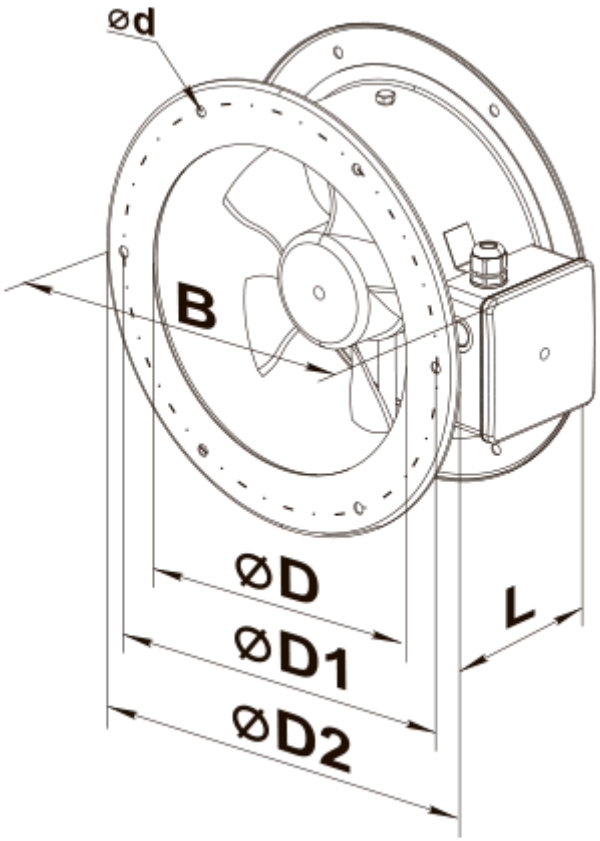
ød
B
ØD
ØD1
ØD2
L

Ecodesign

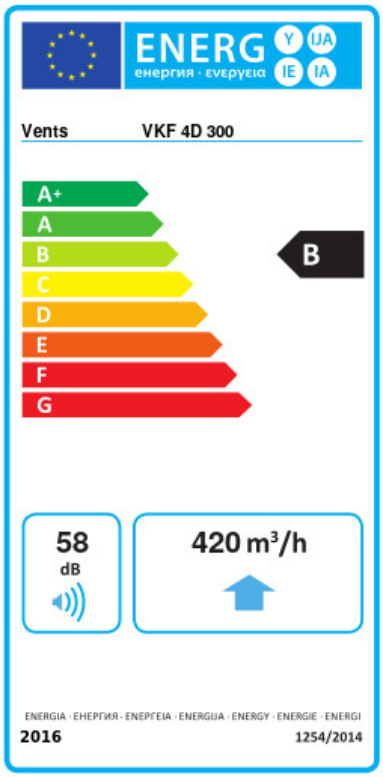

Warenzeichen	Vents					
Modell	VKF 4D 300					
Spezifischer Energieverbrauch (SEV) (kWh/(m²/a))	Kalt		Durchschnittlich		Warm	
	-53.5	A+	-26.4	B	-10.9	E
Typ des Lüftungsgeräts	Unidirektional					
Antriebsart	Drehzahlregelung					
Typ des Wärmerückgewinnungssystems	Nicht vorhanden					
Maximaler Luftvolumenstrom (m³/h)	420					
Elektrische Eingangsleistung (W)	75					
Referenzvolumenstrom (m³/s)	0.082					
Referenzdruckdifferenz (Pa)	50					
Spezifische Leistungsaufnahme (SPI) (W/(m³/h))	0.14					
Steuerungstypologie	Örtliche Bedarfssteuerung					
Maximale externe Leckagerate (%)	2.7					
Anlagentyp	RVU UVU					
Schallleistungspegel (dB(A))	58					
Jährlicher Stromverbrauch (JSV) (kWh/a)	Kalt		Durchschnittlich		Warm	
	74		74		74	
Jährliche Einsparung an Heizenergie (JEH) (kWh/a)	Kalt		Durchschnittlich		Warm	
	5536		2830		1280	