VKF 4D 350



Axial-Rohrventilatoren

- Schalldruckpegel LpA bei 3 m: 46
- Laufradtyp: Axial
- Gehäusematerial: Beschichteter Stahl
- In beliebiger Position

	Maßeinheit	VKF 4D 350	
Stutzengröße	mm	350	
Phasen	-	3	
Minimale Versorgungsspannung	V	400	
Maximale Versorgungsspannung	V	400	
Netzfrequenz	Hz	50	60
Nennleistung	W	140	
Stromaufnahme	A	0.38	
Maximaler Volumenstrom bei 50 Hz	m³/h	2350	
Drehzahl bei 50 Hz	-	1419	
Schalldruckpegel LpA bei 3 m	dB(A)	46	
Gewicht	kg	7.7	
Maximale Fördermitteltemperatur	°C	60	
Minimale Fördermitteltemperatur	°C	-30	
Schutzart	-	IPX4	
Motorschutzart	-	IP54	
Material des Laufrads	-	Beschichteter Stahl	

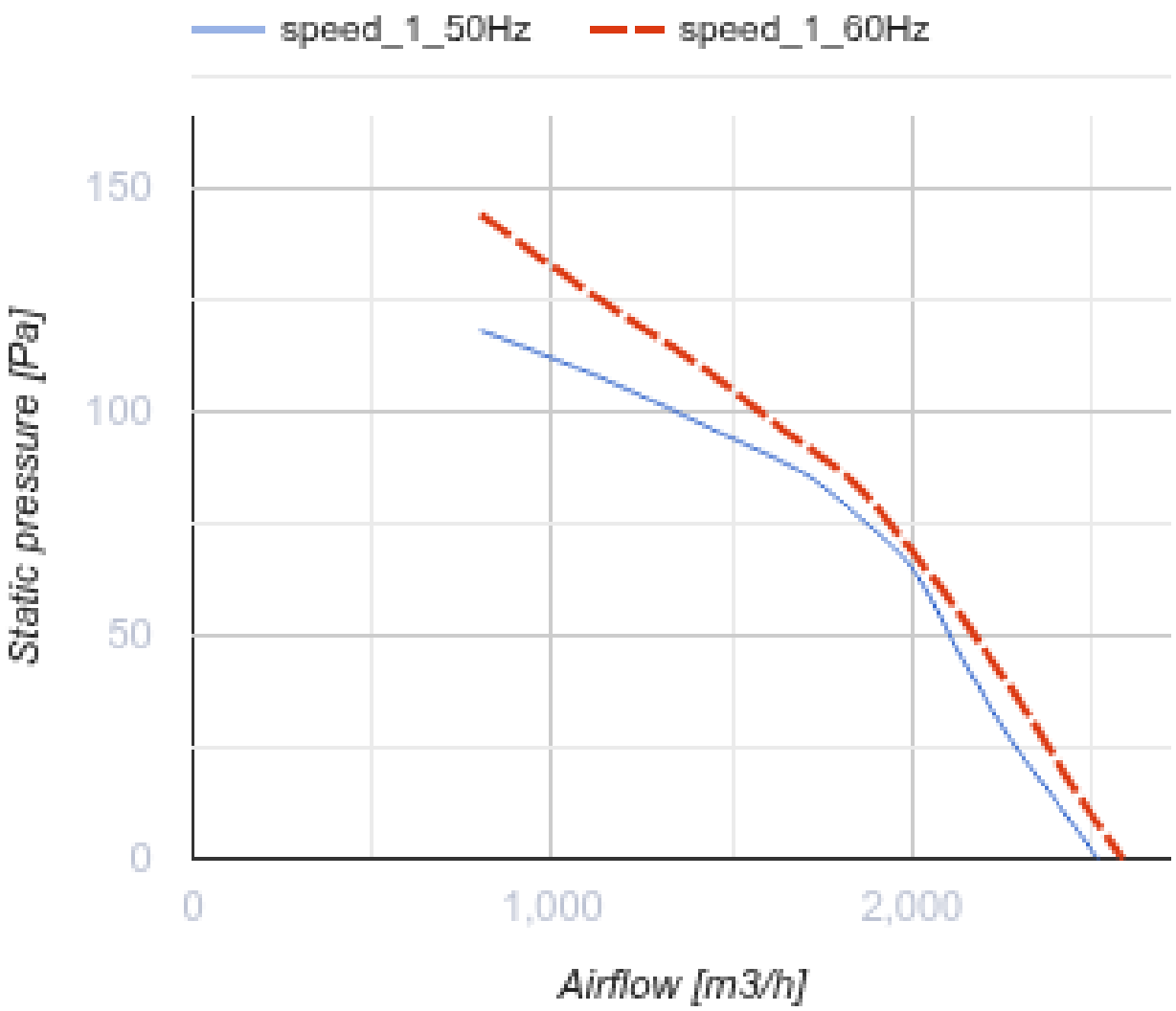
speed_1_50Hz
speed_1_60Hz
150
100
50
0
Static pressure [Pa]
0
1,000
2,000
Airflow [m3/h]

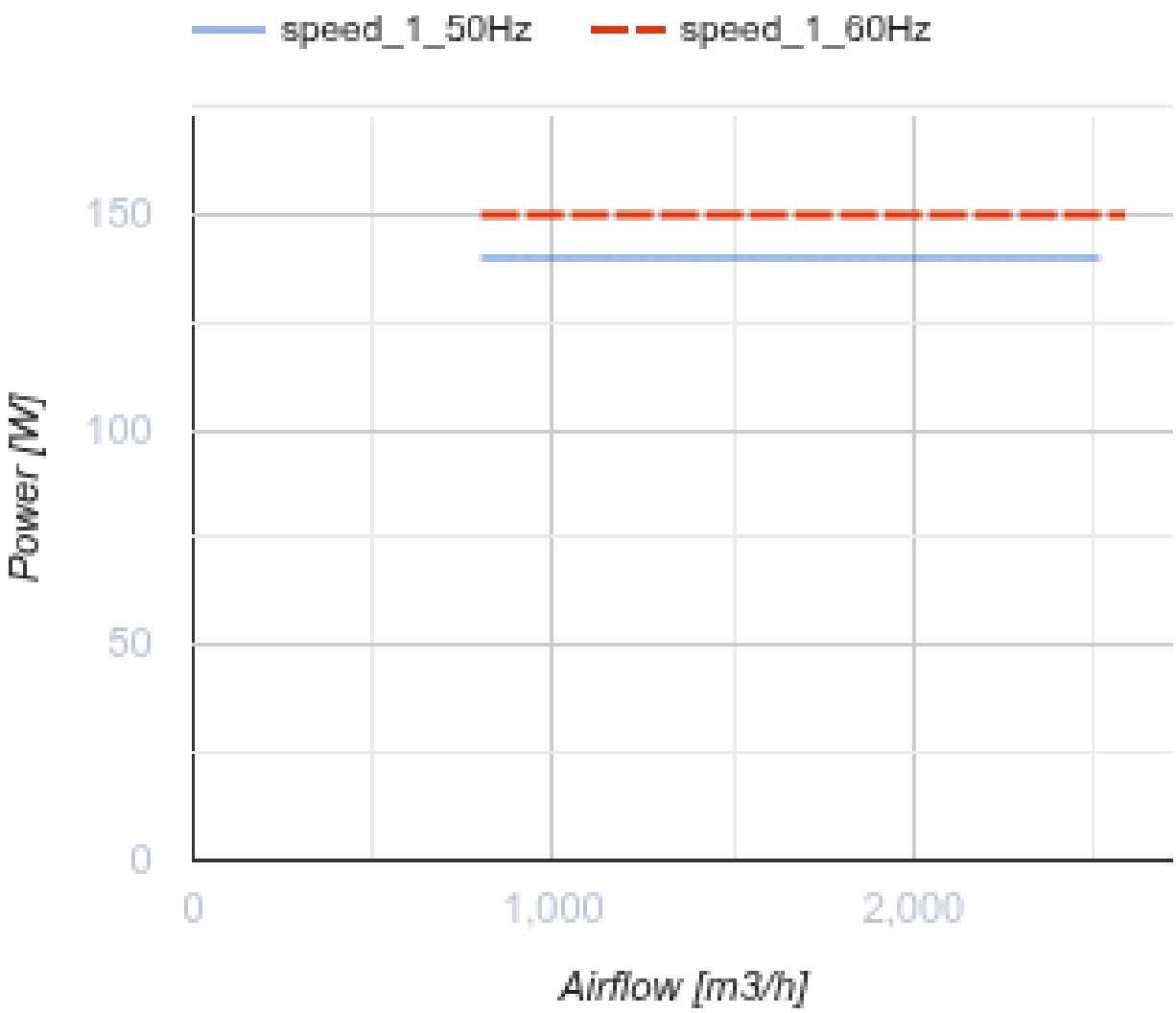

Abmessungen

ØD	ØD1	ØD2	Ød	B	L
362	395	421	9.5	450	160

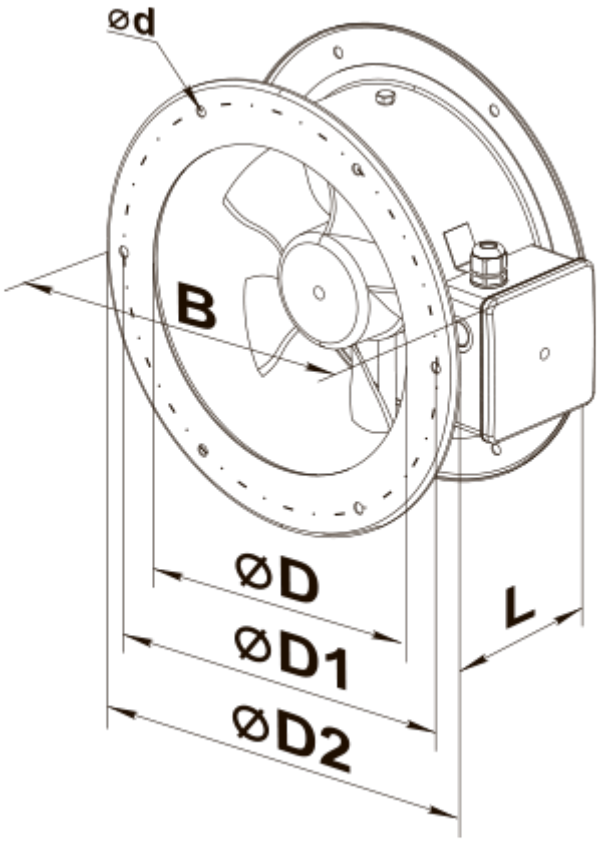
ød
B
ØD
ØD1
ØD2
L

Ecodesign

Warenzeichen	Vents
Modell	VKF 4D 350
Antriebsart	Externer MSD oder VSD
Typ des Wärmerückgewinnungssystems	Nicht vorhanden
Statischer Druck bei Nennvolumenstrom (Pa)	80
Maximale externe Leckagerate (%)	2.7
Statische Effizienz (%)	31.7
Anlagentyp	NRVU UVU
Effektive Eingangsleistung (kW)	0.129
Schallleistungspegel (dB(A))	82