VKF 4D 400

Niederdruck-Axialventilatoren im Stahlgehäuse für Wandmontage

- Max. Förderleistung: 3740
- Schalldruckpegel LpA @ 3 m: 54
- Motortyp: AC
- Laufradtyp: Axial
- Gehäusematerial: Coated steel
- In jeder Position

	Maßeinheit	VKF 4D 400
Luftkanalgröße	mm	400
Speed	-	1
Versorgungsspannung min	V	400
Versorgungsspannung max	V	400
Frequenz der Netzversorgung	Hz	50/60
Leistung	W	180
Stromaufnahme	A	0.47
Max. Förderleistung	m^3/h	3740
Schalldruckpegel LpA @ 3 m	dB(A)	54
Gewicht	kg	8.1
Fördermitteltemperatur max	°C	60
Fördermitteltemperatur min	°C	-30
Schutzart	-	IPX4

Abmessungen

ØD	ØD1	ØD2	Ød	B	L
412	438	465	9.5	500	170

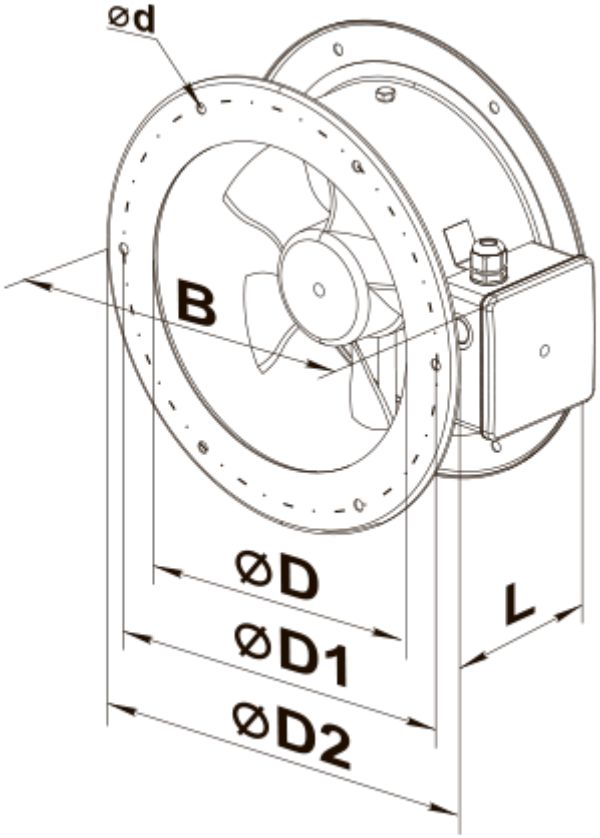
ød
B
øD
øD1
øD2
L