VKF 4D 450



Axial-Rohrventilatoren

- Schalldruckpegel LpA bei 3 m: 56
- Laufradtyp: Axial
- Gehäusematerial: Beschichteter Stahl
- In beliebiger Position

	Maßeinheit	VKF 4D 450
Stutzengröße	mm	450
Phasen	-	3
Minimale Versorgungsspannung	V	400
Maximale Versorgungsspannung	V	400
Netzfrequenz	Hz	50
Nennleistung	W	250
Stromaufnahme	A	0.6
Maximaler Volumenstrom bei 50 Hz	m³/h	5280
Drehzahl bei 50 Hz	-	1360
Schalldruckpegel LpA bei 3 m	dB(A)	56
Gewicht	kg	9.1
Maximale Fördermitteltemperatur	°C	60
Minimale Fördermitteltemperatur	°C	-30
Schutzart	-	IPX4
Motorschutzart	-	IP54
Material des Laufrads	-	Beschichteter Stahl

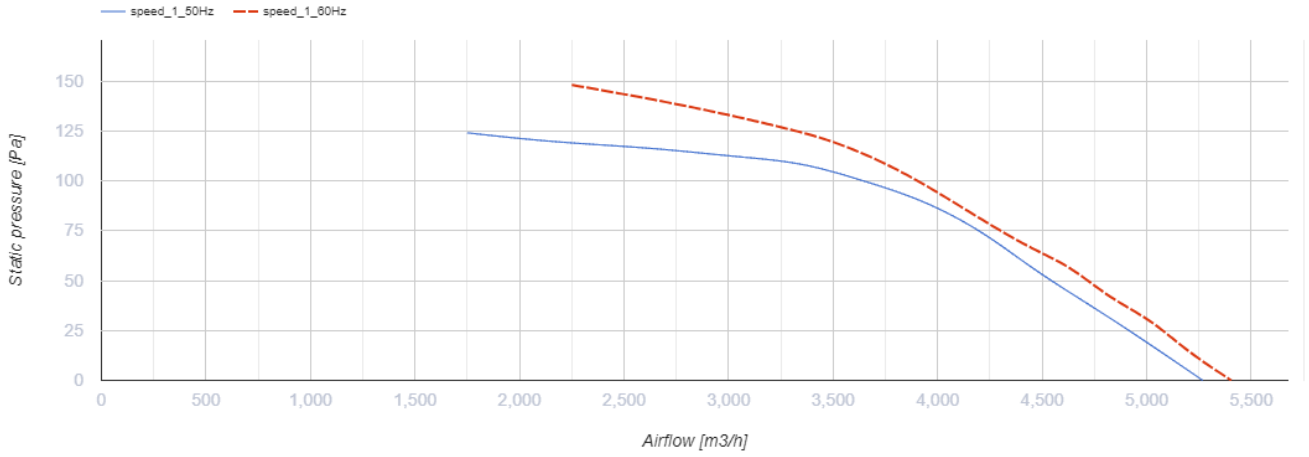

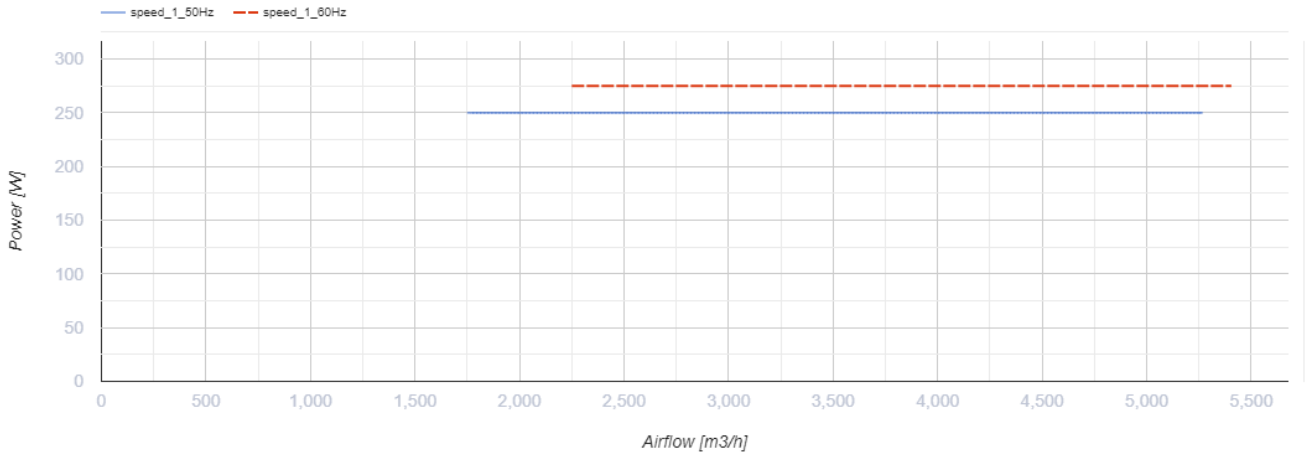

Abmessungen

ØD	ØD1	ØD2	Ød	B	L
462	487	515	9.5	550	200

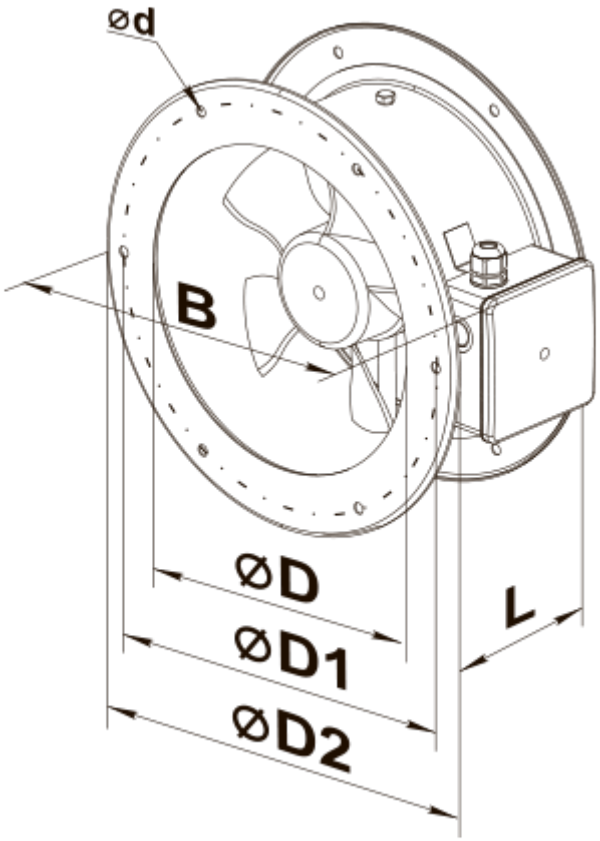
ød
B
ØD
ØD1
ØD2
L

Ecodesign

Warenzeichen	Vents
Modell	VKF 4D 450
Antriebsart	Externer MSD oder VSD
Typ des Wärmerückgewinnungssystems	Nicht vorhanden
Statischer Druck bei Nennvolumenstrom (Pa)	100
Maximale externe Leckagerate (%)	2.7
Statische Effizienz (%)	35
Anlagentyp	NRVU UVU
Effektive Eingangsleistung (kW)	0.296
Schallleistungspegel (dB(A))	85