VKF 4D 500



Axial-Rohrventilatoren

- Schalldruckpegel LpA bei 3 m: 60
- Laufradtyp: Axial
- Gehäusematerial: Beschichteter Stahl
- In beliebiger Position

	Maßeinheit	VKF 4D 500
Stutzengröße	mm	500
Phasen	-	3
Minimale Versorgungsspannung	V	400
Maximale Versorgungsspannung	V	400
Netzfrequenz	Hz	50
Nennleistung	W	450
Stromaufnahme	A	0.9
Maximaler Volumenstrom bei 50 Hz	m^3/h	6570
Drehzahl bei 50 Hz	-	1300
Schalldruckpegel LpA bei 3 m	dB(A)	60
Gewicht	kg	11
Maximale Fördermitteltemperatur	°C	60
Minimale Fördermitteltemperatur	°C	-30
Schutzart	-	IPX4
Motorschutzart	-	IP54
Material des Laufrads	-	Beschichteter Stahl

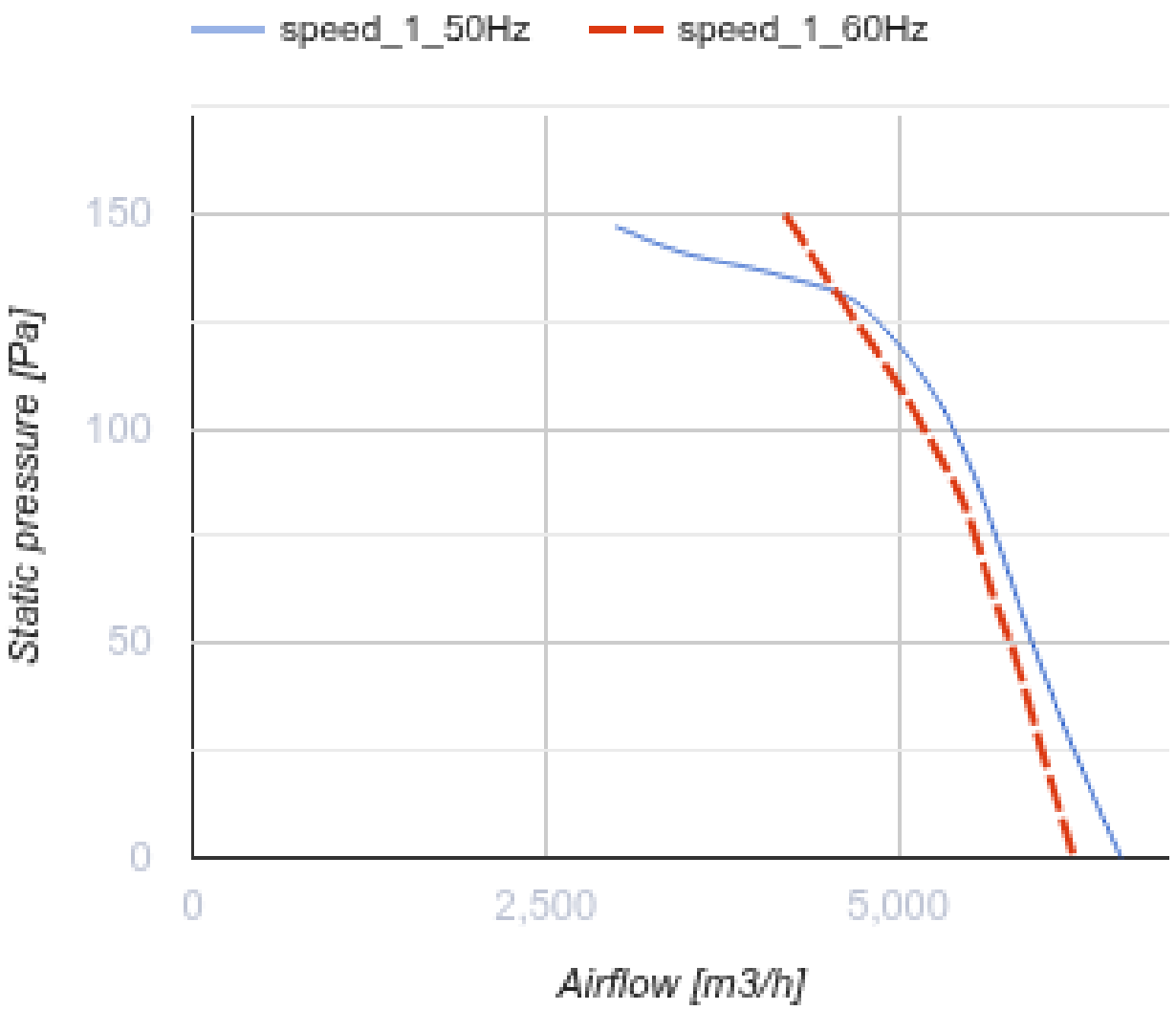
speed_1_50Hz
speed_1_60Hz
150
100
50
0
Static pressure [Pa]
0
2,500
5,000
Airflow [m3/h]

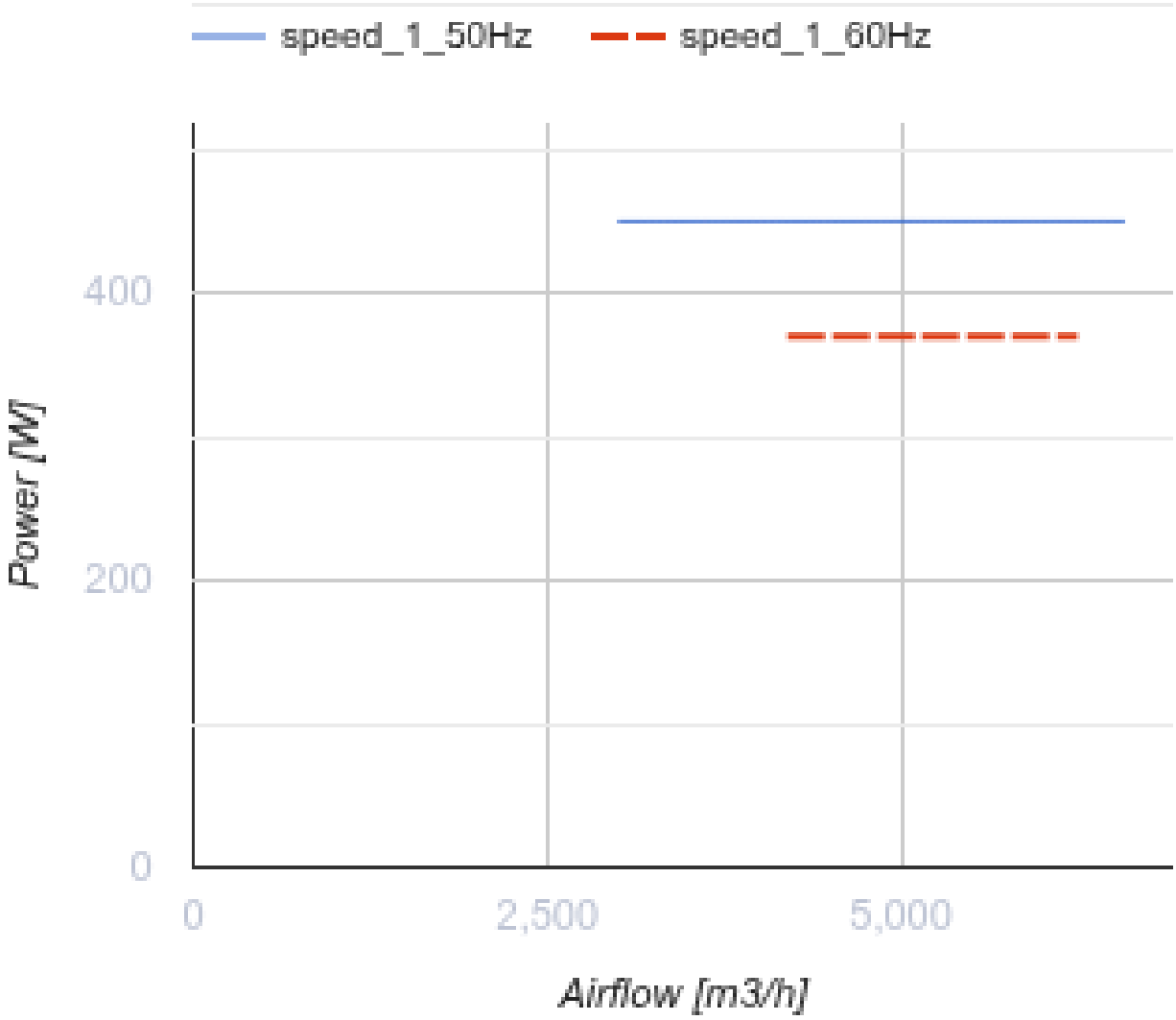

Abmessungen

ØD	ØD1	ØD2	Ød	B	L
515	541	570	9.5	600	220

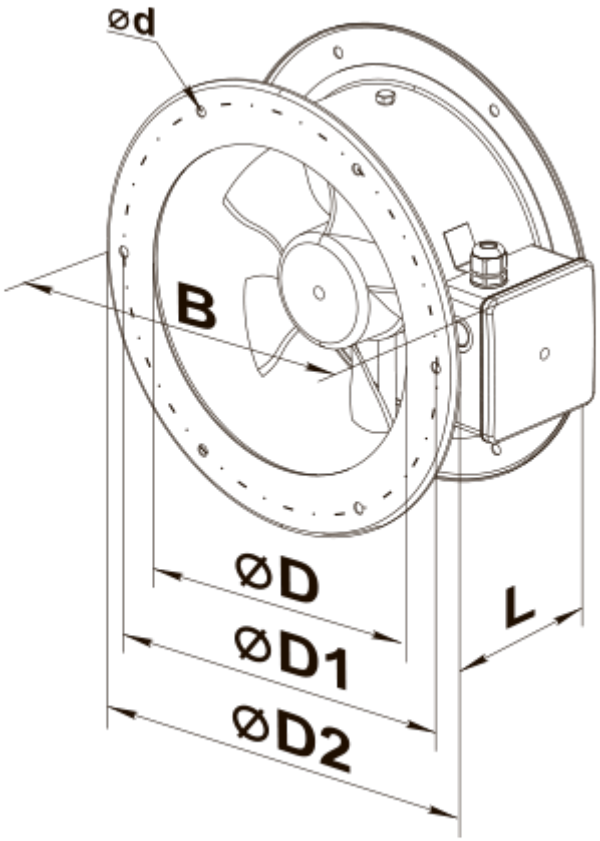
ød
B
ØD
ØD1
ØD2
L