VKF 4D 550 (220V/60Hz)



Axial-Rohrventilatoren

- Laufradtyp: Axial
- Gehäusematerial: Beschichteter Stahl
- In beliebiger Position

	Maßeinheit	VKF 4D 550 (220V/60Hz)
Phasen	-	3
Maximale Versorgungsspannung	V	400
Minimale Versorgungsspannung	V	400
Netzfrequenz	Hz	60
Gewicht	kg	13.9
Maximale Fördermitteltemperatur	°C	50
Minimale Fördermitteltemperatur	°C	-30
Schutzart	-	IPX4
Motorschutzart	-	IP54
Material des Laufrads	-	Beschichteter Stahl

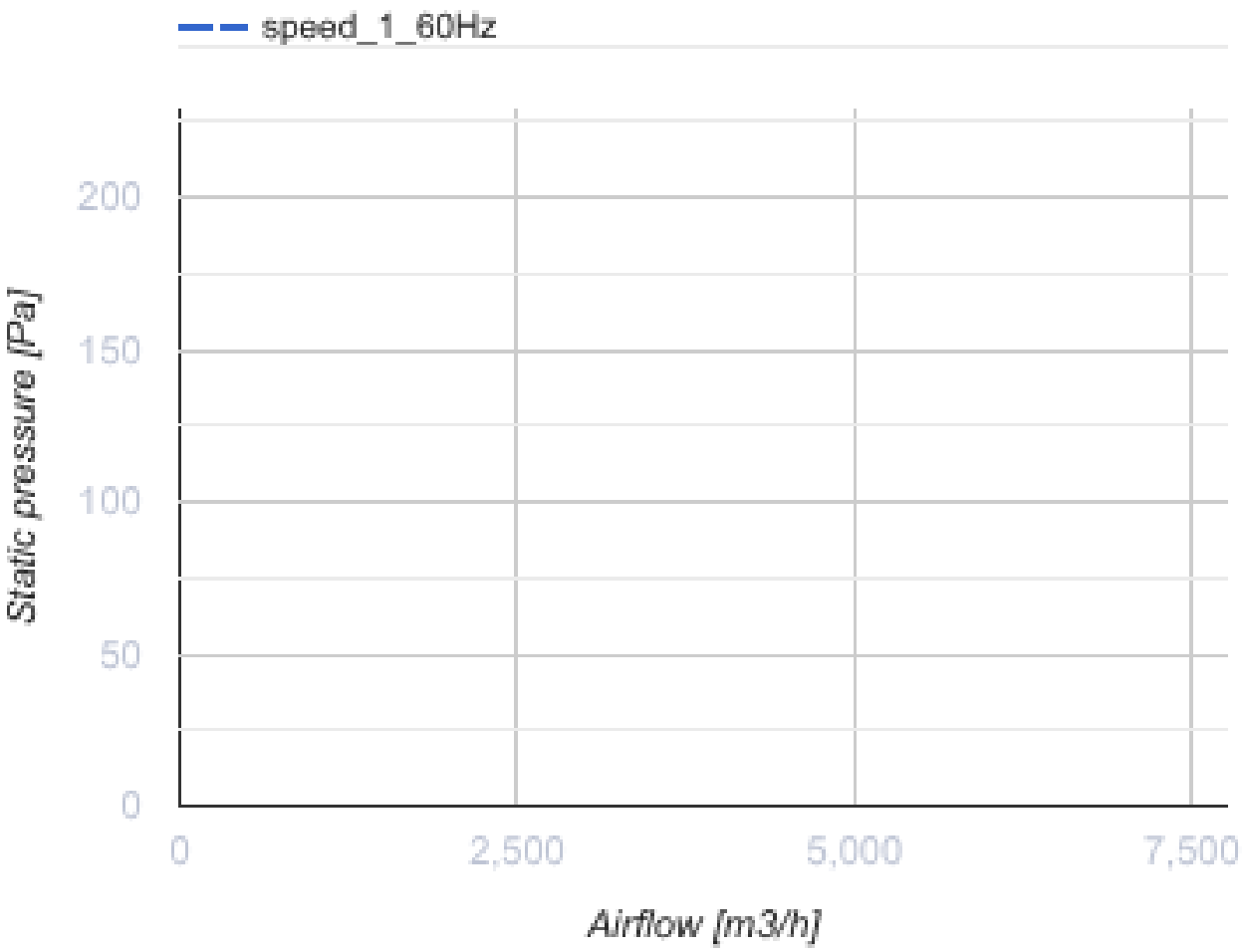
speed_1_60Hz
Static pressure [Pa]
200
150
100
50
0
0
2,500
5,000
7,500
Airflow [m3/h]

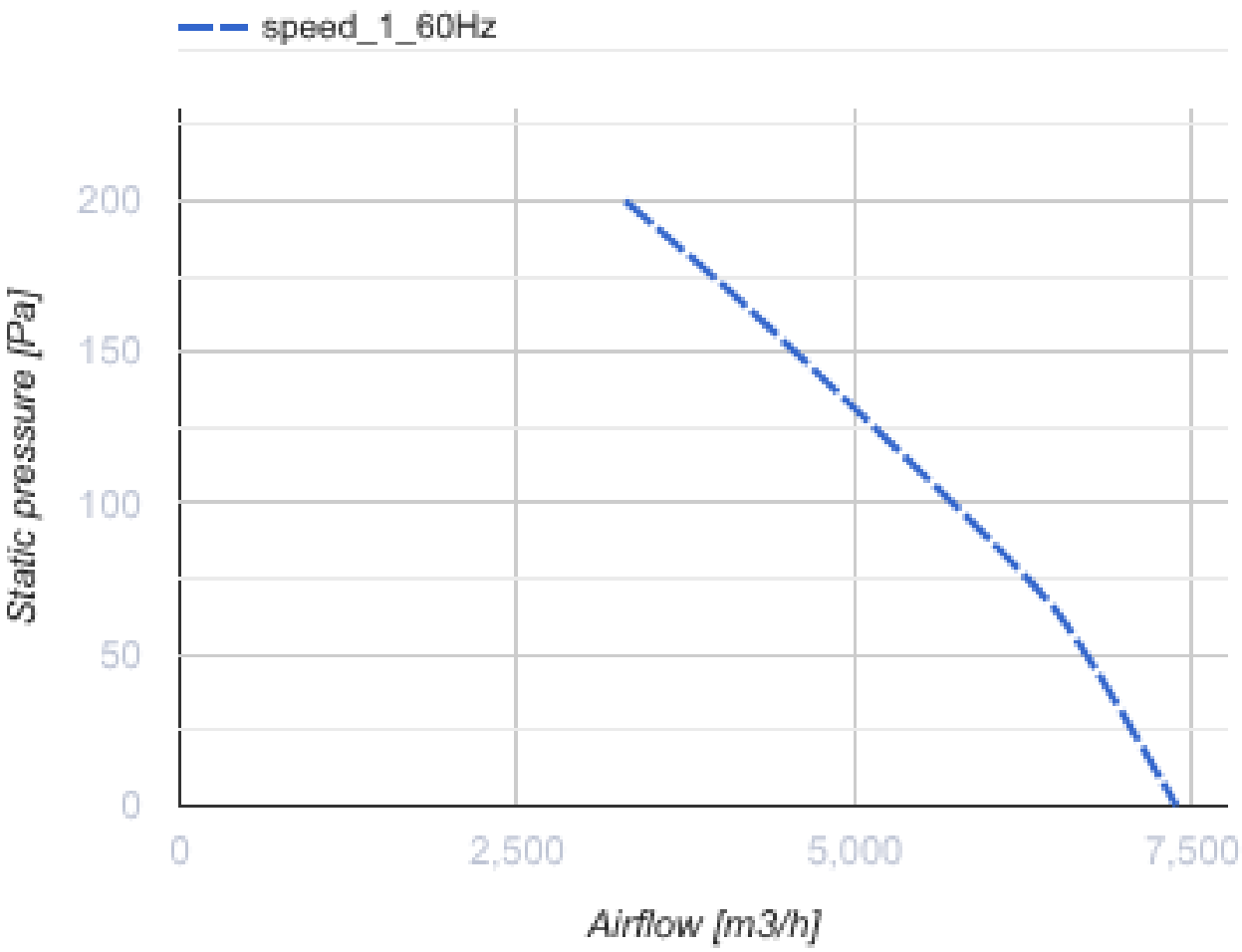
speed_1_60Hz
Static pressure [Pa]
200
150
100
50
0
0
2,500
5,000
7,500
Airflow [m3/h]

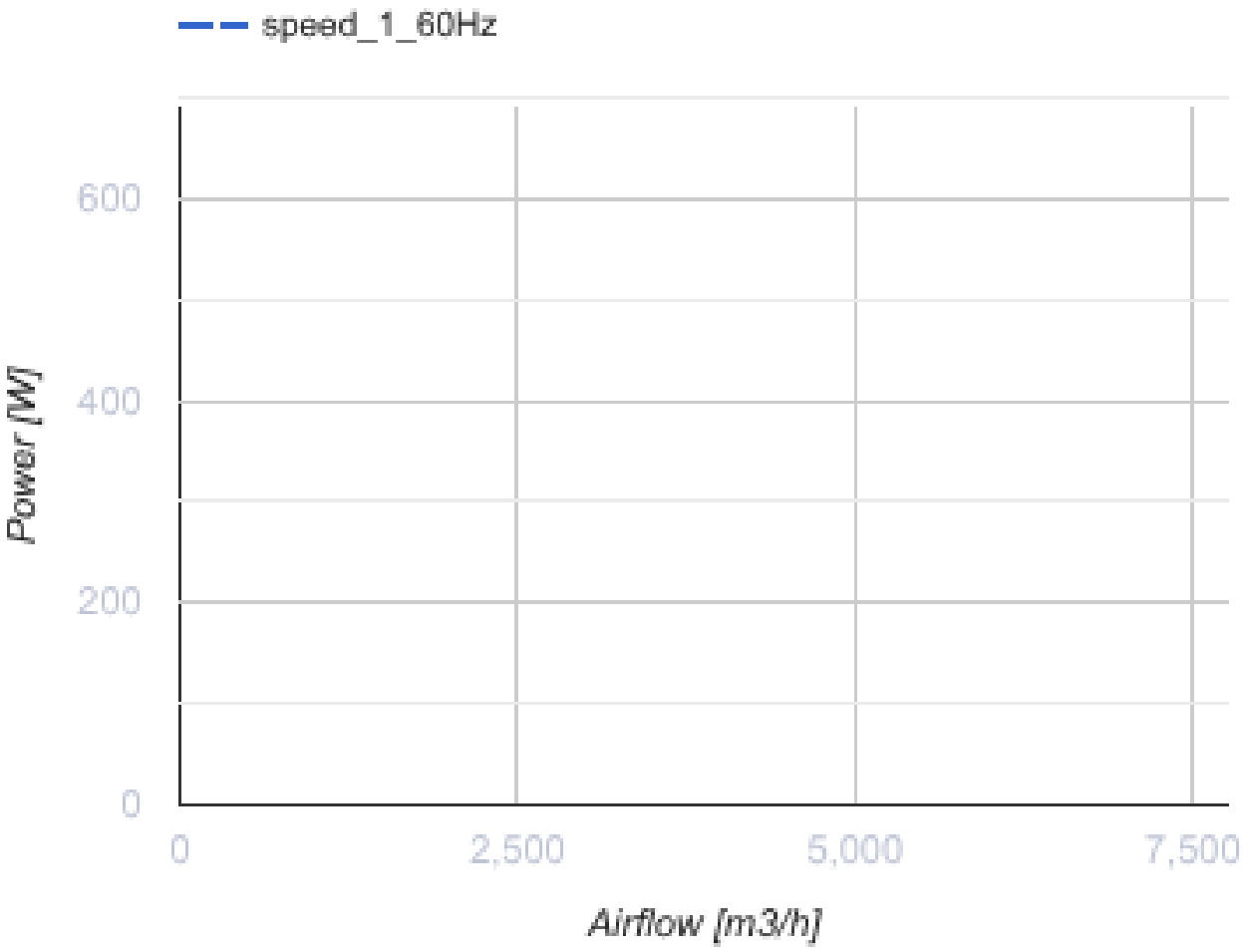

Abmessungen

ØD	ØD1	ØD2	Ød	B	L
565	605	636	11,5	660	230

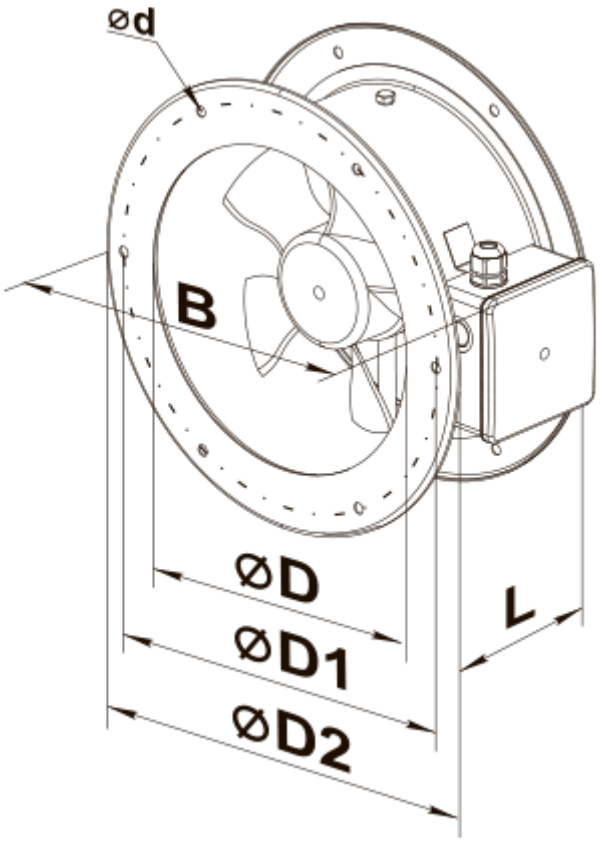
ød
B
ØD
ØD1
ØD2
L