VKF 4D 550



Axial-Rohrventilatoren

- Schalldruckpegel LpA bei 3 m: 64
- Laufradtyp: Axial
- Gehäusematerial: Beschichteter Stahl
- In beliebiger Position

	Maßeinheit	VKF 4D 550
Stutzengröße	mm	550
Phasen	-	3
Minimale Versorgungsspannung	V	400
Maximale Versorgungsspannung	V	400
Netzfrequenz	Hz	50
Nennleistung	W	750
Stromaufnahme	A	1.5
Maximaler Volumenstrom bei 50 Hz	m^3/h	9700
Drehzahl bei 50 Hz	-	1350
Schalldruckpegel LpA bei 3 m	dB(A)	64
Gewicht	kg	13.9
Maximale Fördermitteltemperatur	°C	60
Minimale Fördermitteltemperatur	°C	-30
Schutzart	-	IPX4
Motorschutzart	-	IP54
Material des Laufrads	-	Beschichteter Stahl

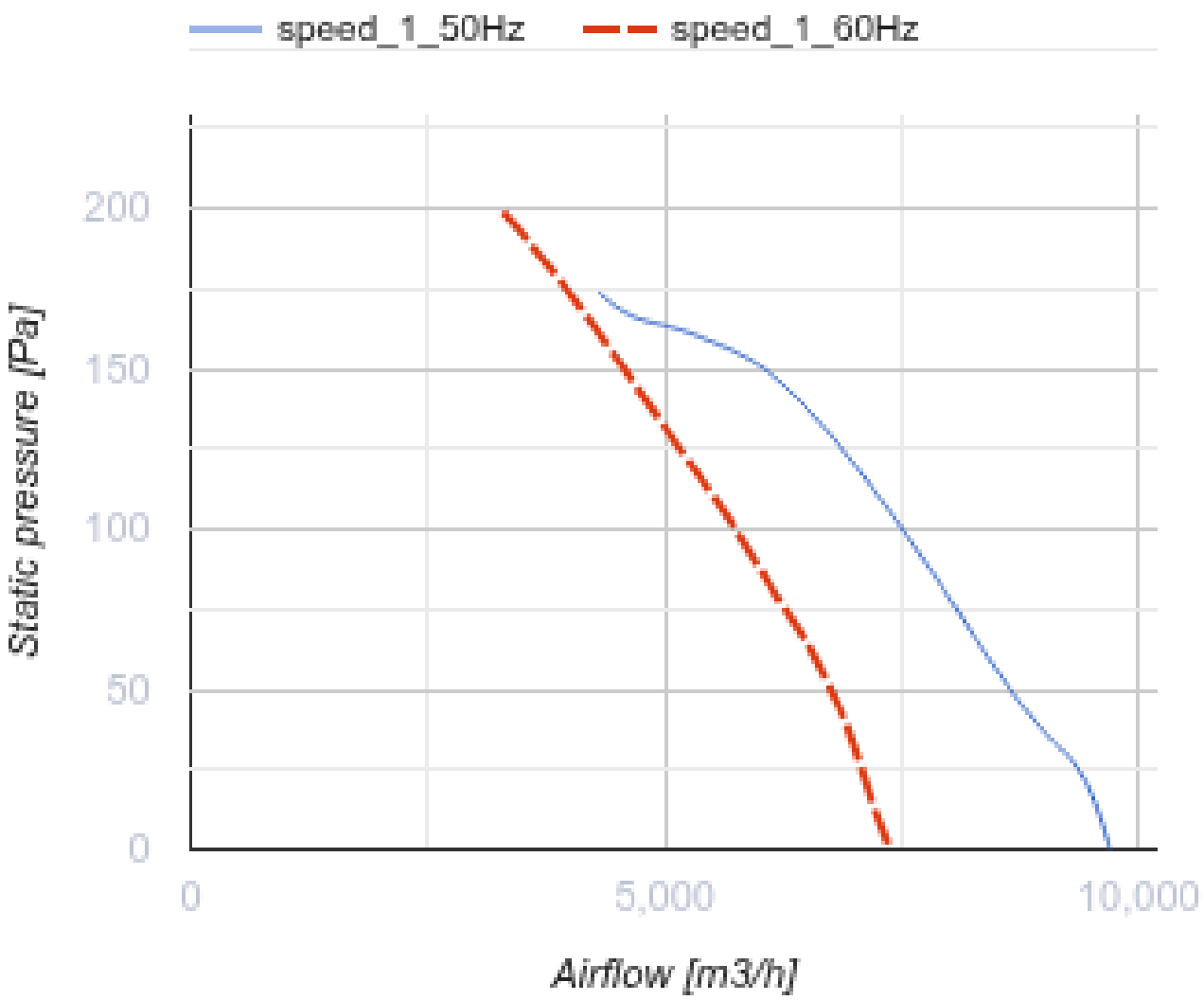
speed_1_50Hz
speed_1_60Hz
200
150
100
50
0
Static pressure [Pa]
0
5,000
10,000
Airflow [m3/h]

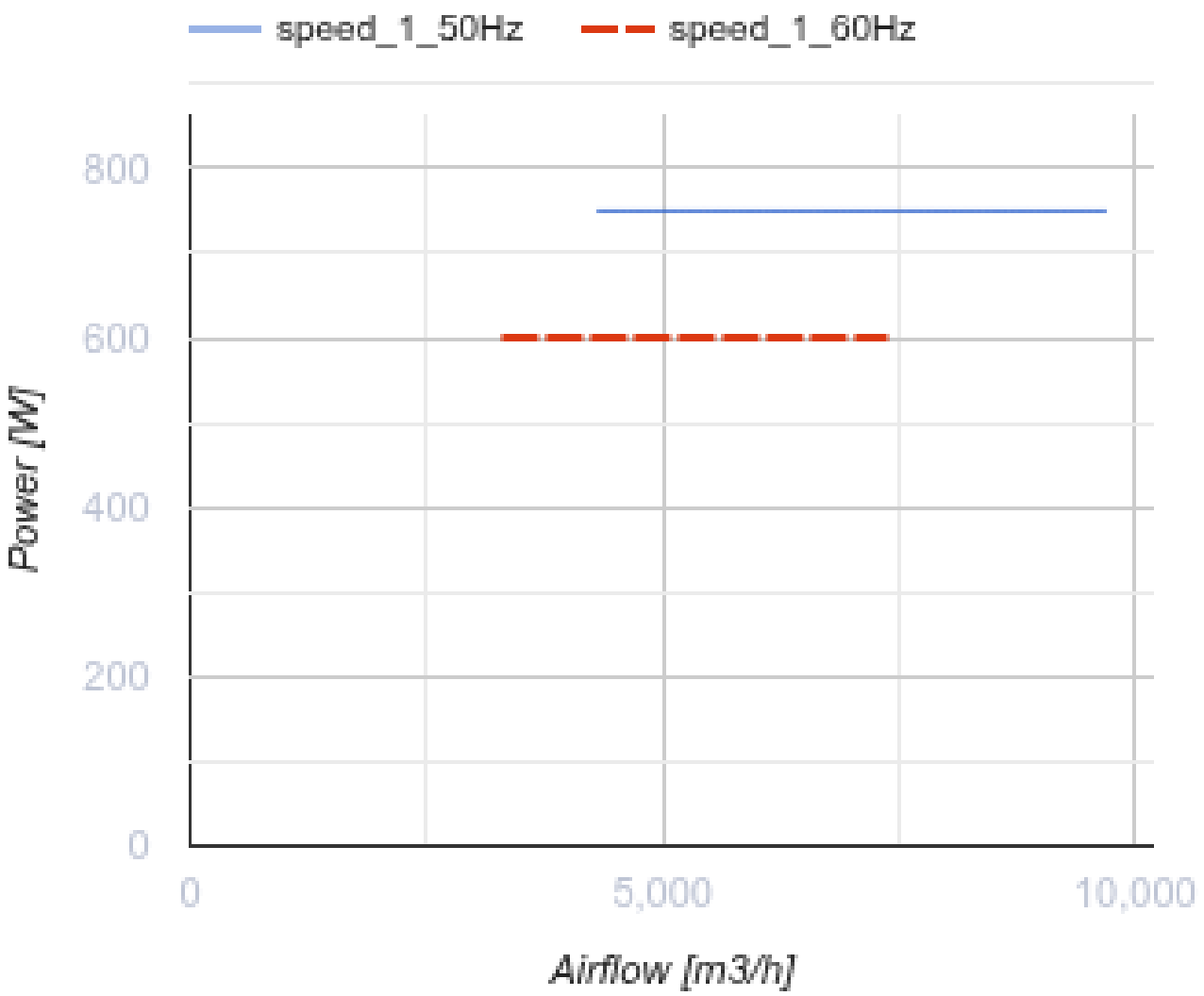

Abmessungen

ØD	ØD1	ØD2	Ød	B	L
565	605	636	11.5	660	230

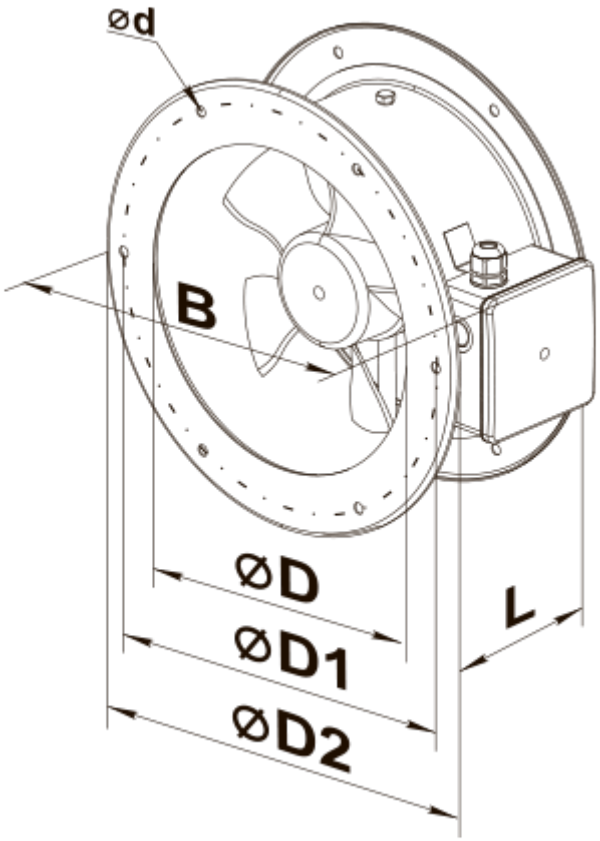
ød
B
ØD
ØD1
ØD2
L