VKF 4D 630



Axial-Rohrventilatoren

- Schalldruckpegel LpA bei 3 m: 69
- Laufradtyp: Axial
- Gehäusematerial: Beschichteter Stahl
- In beliebiger Position

	Maßeinheit	VKF 4D 630
Stutzengröße	mm	630
Phasen	-	3
Maximale Versorgungsspannung	V	400
Minimale Versorgungsspannung	V	400
Netzfrequenz	Hz	50
Nennleistung	W	800
Stromaufnahme	A	1.6
Maximaler Volumenstrom bei 50 Hz	m^3/h	12200
Drehzahl bei 50 Hz	-	1320
Schalldruckpegel LpA bei 3 m	dB(A)	69
Gewicht	kg	16.4
Maximale Fördermitteltemperatur	°C	60
Minimale Fördermitteltemperatur	°C	-30
Schutzart	-	IPX4
Motorschutzart	-	IP54
Material des Laufrads	-	Beschichteter Stahl

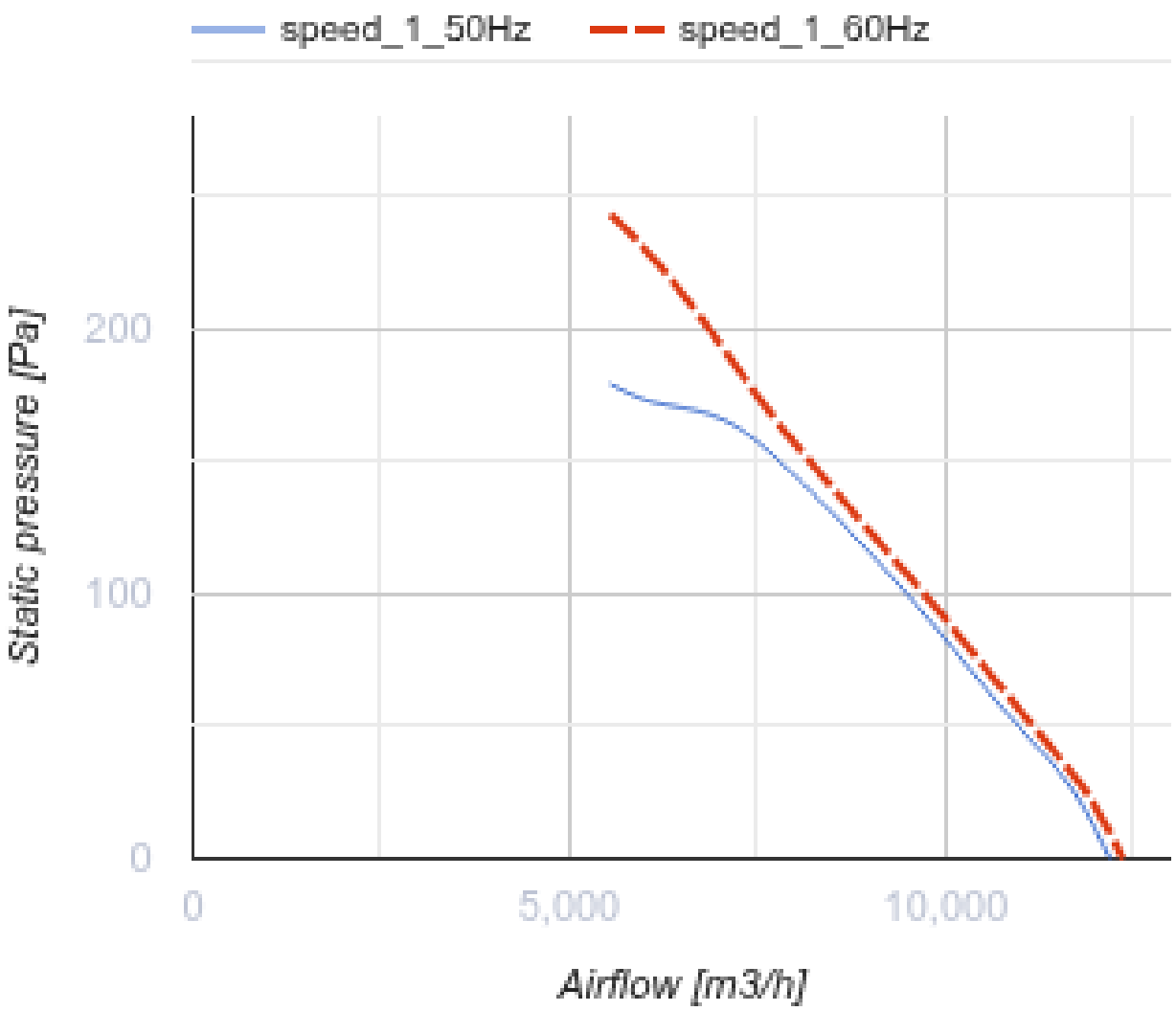
speed_1_50Hz
speed_1_60Hz
Static pressure [Pa]
200
100
0
0
5,000
10,000
Airflow [m3/h]

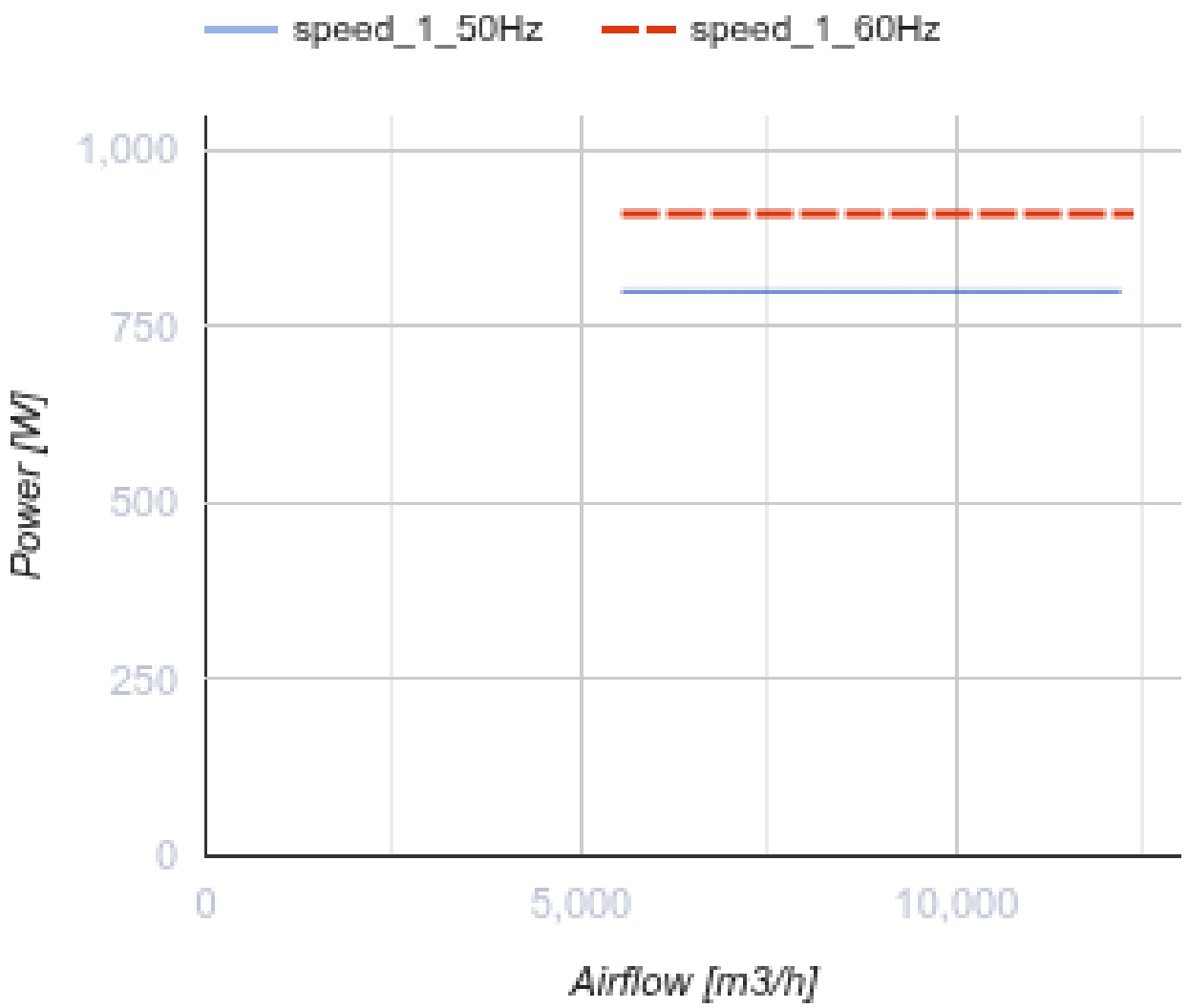

Abmessungen

ØD	ØD1	ØD2	Ød	B	L
645	674	715	11.5	740	250

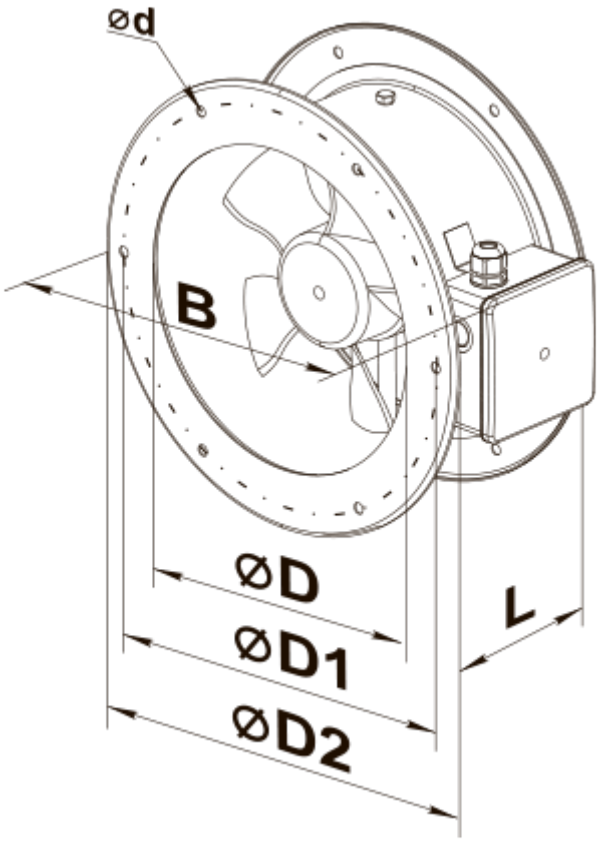
ød
B
ØD
ØD1
ØD2
L