# VKF 4E 450



Axial-Rohrventilatoren

- Schalldruckpegel LpA bei 3 m: 56
- Laufradtyp: Axial
- Gehäusematerial: Beschichteter Stahl
- In beliebiger Position

| | Maßeinheit | VKF 4E 450 |
|---|---|---|
| Stutzengröße | mm | 450 |
| Phasen | - | 1 |
| Maximale Versorgungsspannung | V | 240 |
| Minimale Versorgungsspannung | V | 220 |
| Netzfrequenz | Hz | 50 |
| Nennleistung | W | 250 |
| Stromaufnahme | A | 1.2 |
| Maximaler Volumenstrom bei 50 Hz | m³/h | 4680 |
| Drehzahl bei 50 Hz | - | 1350 |
| Schalldruckpegel LpA bei 3 m | dB(A) | 56 |
| Gewicht | kg | 9.1 |
| Maximale Fördermitteltemperatur | °C | 60 |
| Minimale Fördermitteltemperatur | °C | -30 |
| Schutzart | - | IPX4 |
| Motorschutzart | - | IP54 |
| Material des Laufrads | - | Beschichteter Stahl |

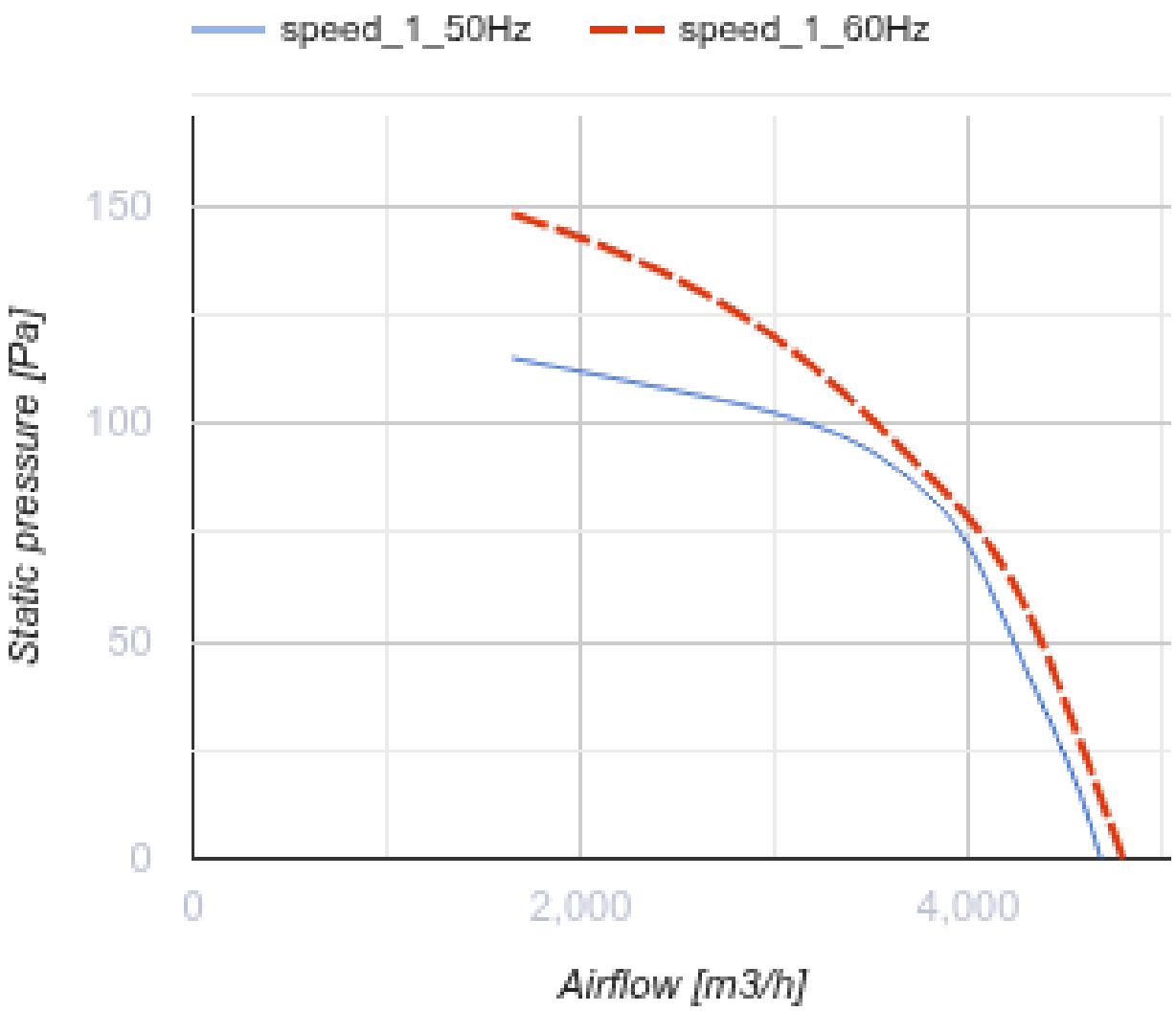
speed_1_50Hz
speed_1_60Hz
150
100
50
0
Static pressure [Pa]
0
2,000
4,000
Airflow [m3/h]

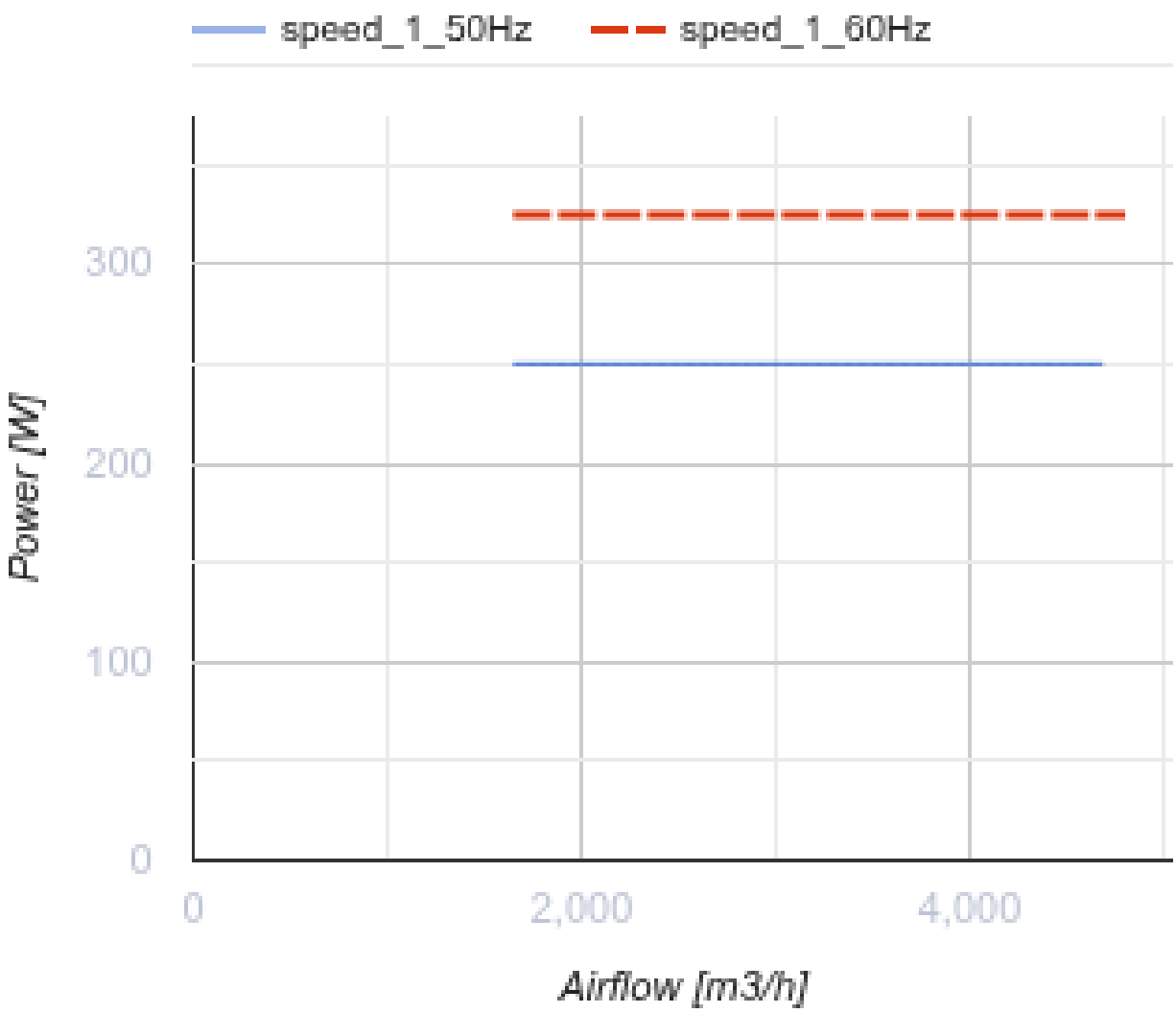


## Abmessungen

| ØD | ØD1 | ØD2 | Ød | B | L |
|---|---|---|---|---|---|
| 462 | 487 | 515 | 9.5 | 550 | 200 |

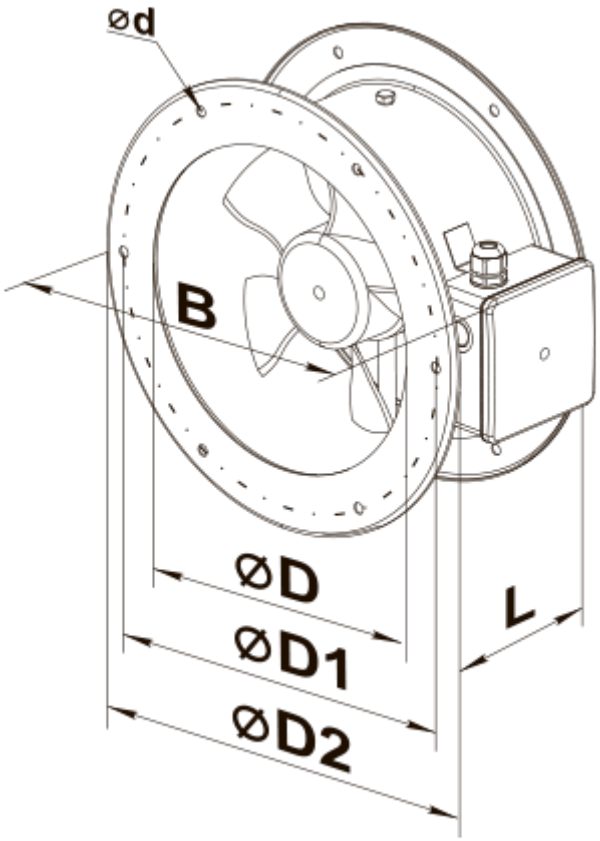
ød
B
ØD
ØD1
ØD2
L

## Ecodesign

| Warenzeichen | Vents |
|---|---|
| Modell | VKF 4E 450 |
| Antriebsart | Externer MSD oder VSD |
| Typ des Wärmerückgewinnungssystems | Nicht vorhanden |
| Statischer Druck bei Nennvolumenstrom (Pa) | 90 |
| Maximale externe Leckagerate (%) | 2.7 |
| Statische Effizienz (%) | 32 |
| Effektive Eingangsleistung (kW) | 0.288 |
| Schallleistungspegel (dB(A)) | 84 |
| Anlagentyp | NRVU UVU |