VKF 4E 450

Niederdruck-Axialventilatoren im Stahlgehäuse für Wandmontage

- Max. Förderleistung: 4680
- Schalldruckpegel LpA @ 3 m: 56
- Motortyp: AC
- Laufradtyp: Axial
- Gehäusematerial: Coated steel
- In jeder Position

	Maßeinheit	VKF 4E 450
Luftkanalgröße	mm	450
Speed	-	1
Versorgungsspannung min	V	220
Versorgungsspannung max	V	240
Frequenz der Netzversorgung	Hz	50/60
Leistung	W	250
Stromaufnahme	A	1.2
Max. Förderleistung	m^3/h	4680
Schalldruckpegel LpA @ 3 m	dB(A)	56
Gewicht	kg	9.1
Fördermitteltemperatur max	°C	60
Fördermitteltemperatur min	°C	-30
Schutzart	-	IPX4

Abmessungen

ØD	ØD1	ØD2	Ød	B	L
462	487	515	9.5	550	200

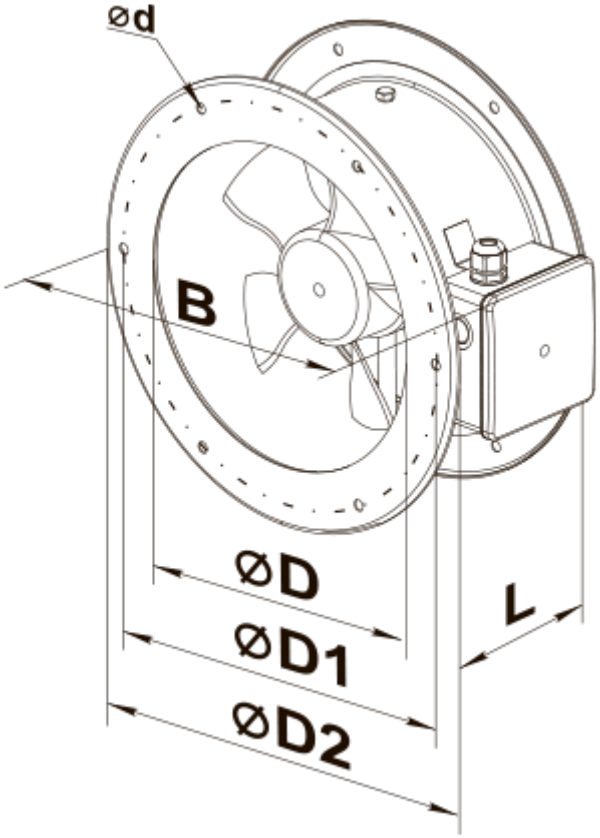
ød
B
øD
øD1
øD2
L