# VKF 4E 550 (220V/60Hz)



Axial-Rohrventilatoren

- Laufradtyp: Axial
- Gehäusematerial: Beschichteter Stahl
- In beliebiger Position

| | Maßeinheit | VKF 4E 550 (220V/60Hz) |
|---|---|---|
| Phasen | - | 1 |
| Maximale Versorgungsspannung | V | 240 |
| Minimale Versorgungsspannung | V | 220 |
| Netzfrequenz | Hz | 60 |
| Gewicht | kg | 13.9 |
| Maximale Fördermitteltemperatur | °C | 50 |
| Minimale Fördermitteltemperatur | °C | -30 |
| Schutzart | - | IPX4 |
| Motorschutzart | - | IP54 |
| Material des Laufrads | - | Beschichteter Stahl |

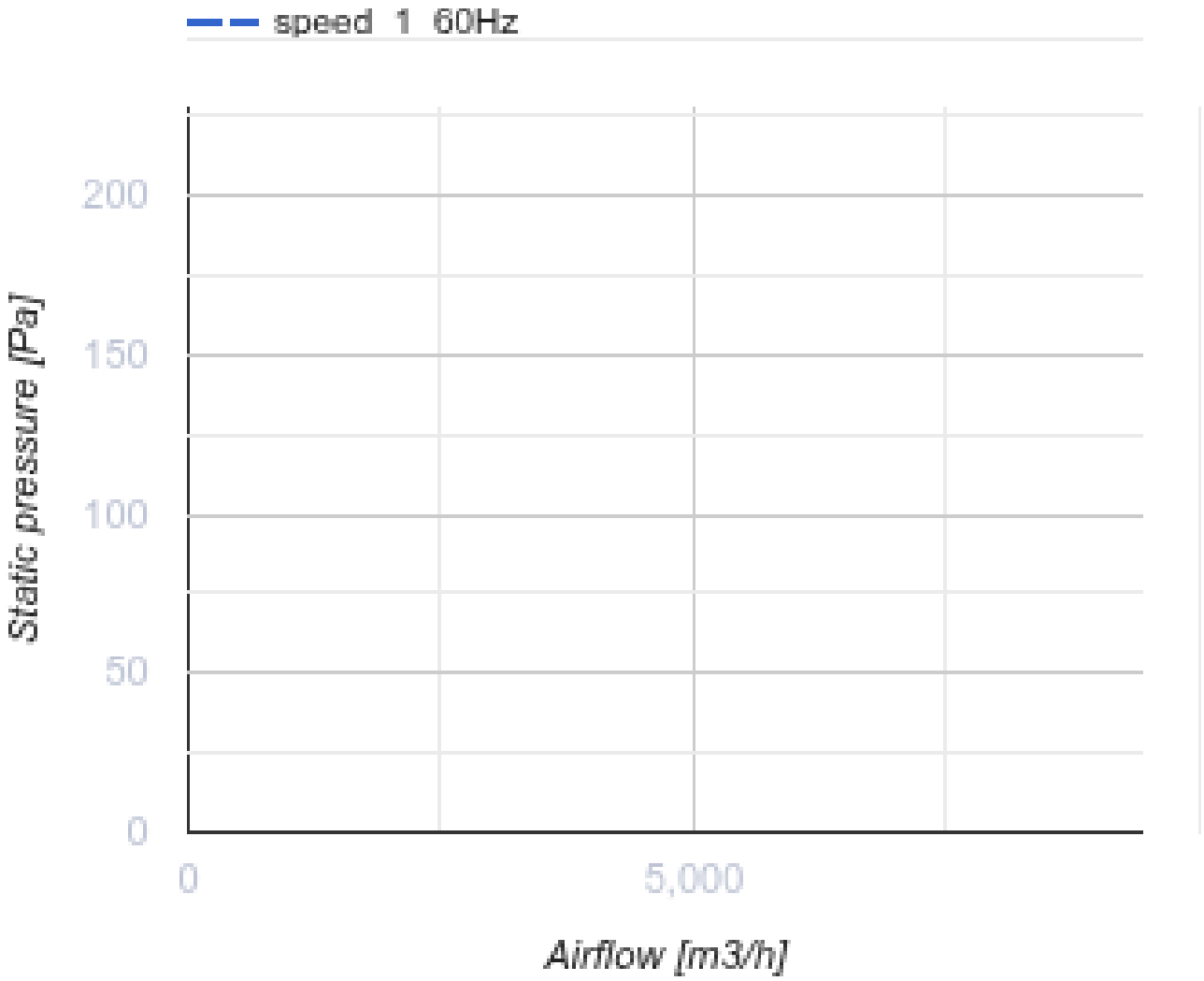
speed 1 60Hz
200
150
100
50
0
Static pressure [Pa]
0
5,000
Airflow [m3/h]

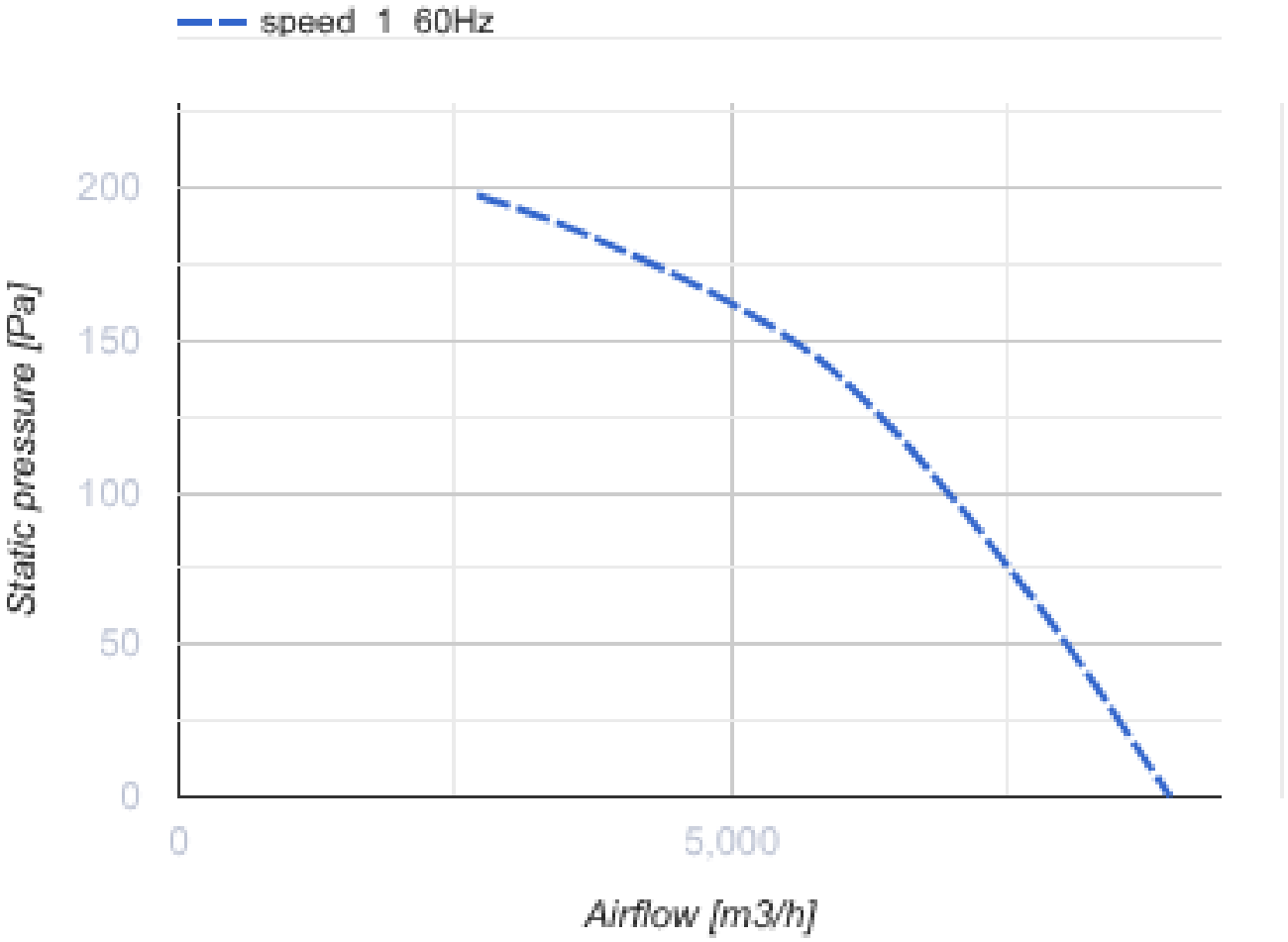
speed 1 60Hz
200
150
100
50
0
Static pressure [Pa]
0
5,000
Airflow [m3/h]

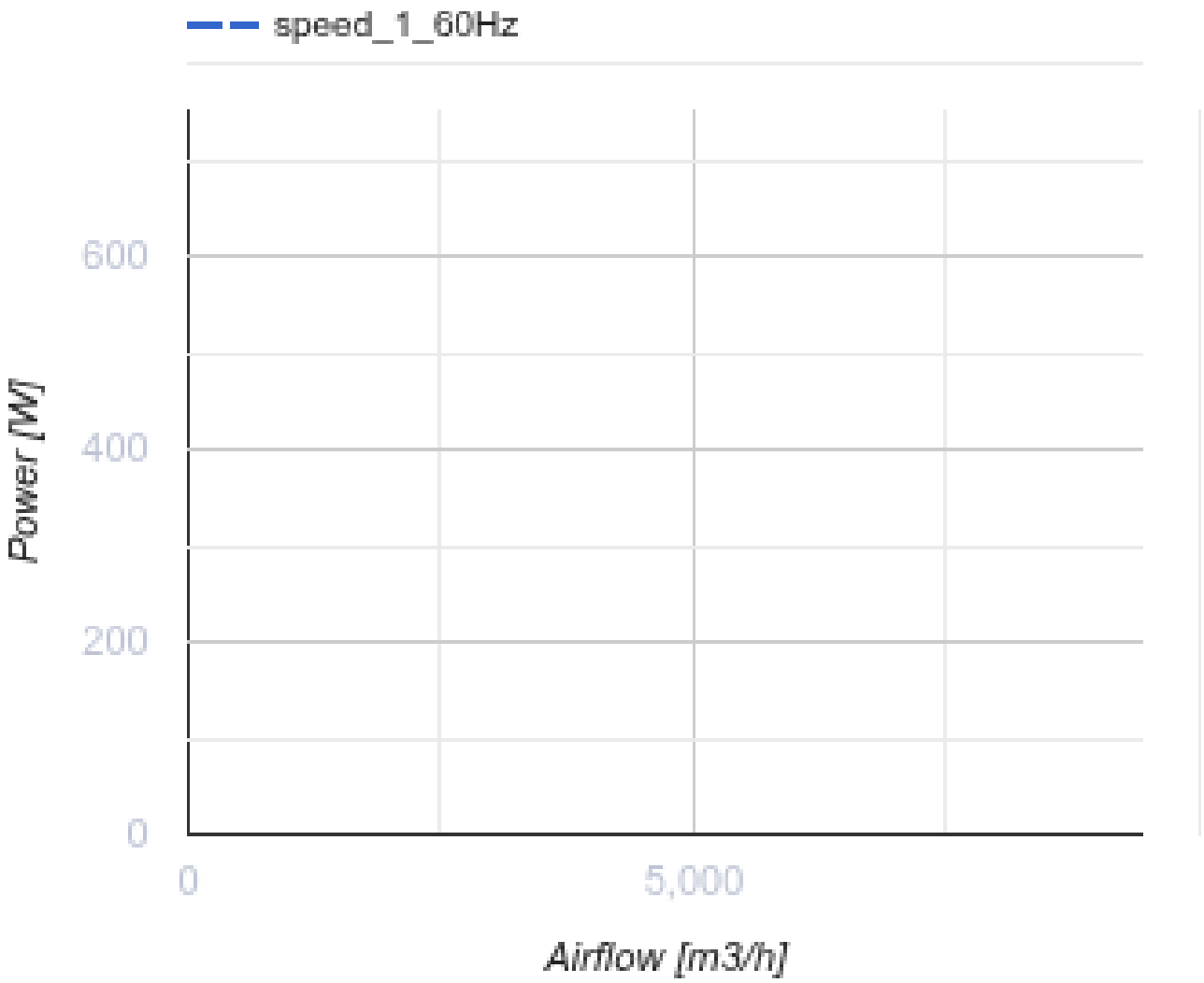


## Abmessungen

| ØD | ØD1 | ØD2 | Ød | B | L |
|---|---|---|---|---|---|
| 565 | 605 | 636 | 11,5 | 660 | 230 |

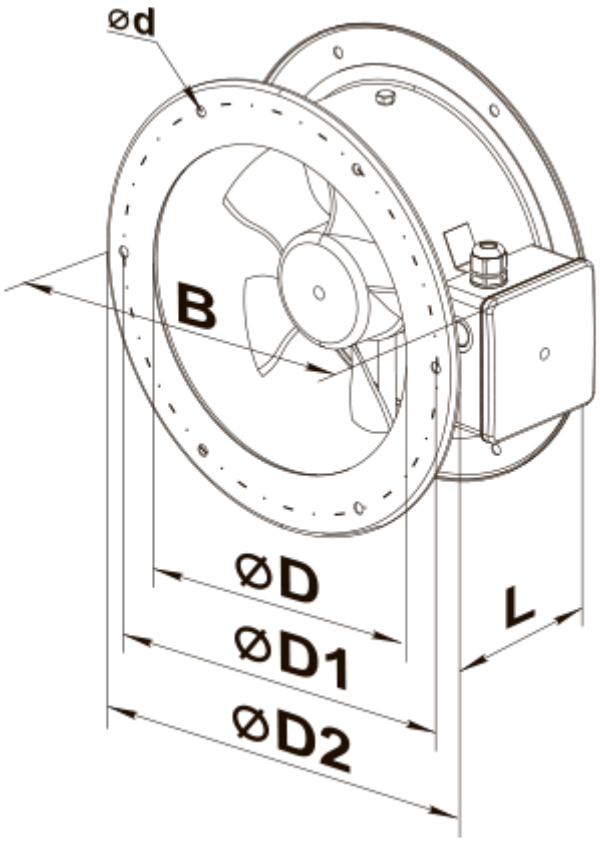
ød
B
ØD
ØD1
ØD2
L

## Ecodesign

| Warenzeichen | Vents |
|---|---|
| Modell | VKF 4E 550 (220V/60Hz) |
| Antriebsart | Externer MSD oder VSD |
| Typ des Wärmerückgewinnungssystems | Nicht vorhanden |
| Statischer Druck bei Nennvolumenstrom (Pa) | 120 |
| Maximale externe Leckagerate (%) | 2.7 |
| Statische Effizienz (%) | 34.7 |
| Anlagentyp | NRVU UVU |
| Effektive Eingangsleistung (kW) | 0.581 |
| Schallleistungspegel (dB(A)) | 90 |