VKF 6D 800

Niederdruck-Axialventilatoren im Stahlgehäuse für Wandmontage

- Max. Förderleistung: 25000
- Schalldruckpegel LpA @ 3 m: 67
- Motortyp: AC
- Laufradtyp: Axial
- Gehäusematerial: Coated steel
- In jeder Position

	Maßeinheit	VKF 6D 800
Luftkanalgröße	mm	800
Speed	-	1
Versorgungsspannung min	V	400
Versorgungsspannung max	V	400
Frequenz der Netzversorgung	Hz	50
Leistung	W	1850
Stromaufnahme	A	3.7
Max. Förderleistung	m^3/h	25000
Schalldruckpegel LpA @ 3 m	dB(A)	67
Gewicht	kg	40
Fördermitteltemperatur max	°C	60
Fördermitteltemperatur min	°C	-30
Schutzart	-	IPX4

Abmessungen

ØD	ØD1	ØD2	Ød	B	L
800	845	880	11.5	910	280

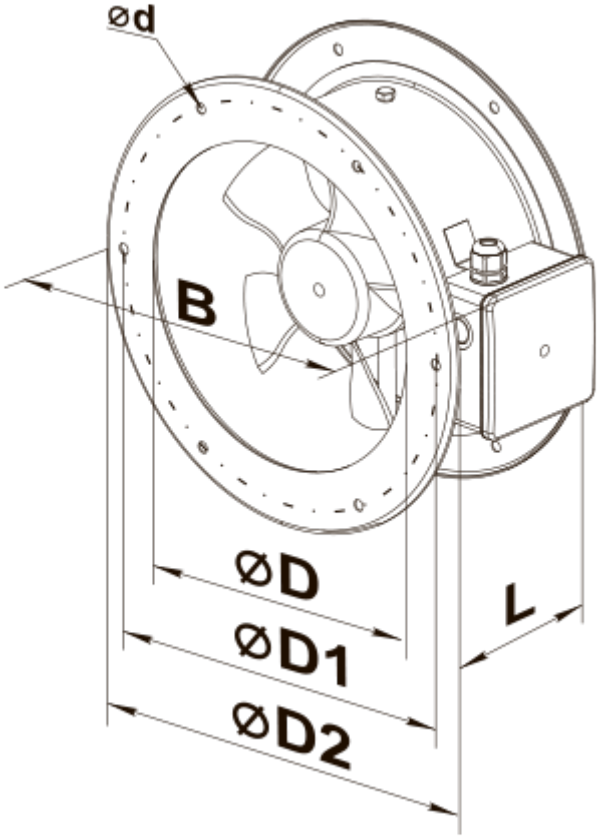
ød
B
øD
øD1
øD2
L