VKF 6E 450 (220V/60Hz)



Axial-Rohrventilatoren

- Laufradtyp: Axial
- Gehäusematerial: Beschichteter Stahl
- In beliebiger Position

	Maßeinheit	VKF 6E 450 (220V/60Hz)
Phasen	-	1
Maximale Versorgungsspannung	V	240
Minimale Versorgungsspannung	V	220
Netzfrequenz	Hz	60
Gewicht	kg	9.1
Maximale Fördermitteltemperatur	°C	50
Minimale Fördermitteltemperatur	°C	-30
Schutzart	-	IPX4
Motorschutzart	-	IP54
Material des Laufrads	-	Beschichteter Stahl

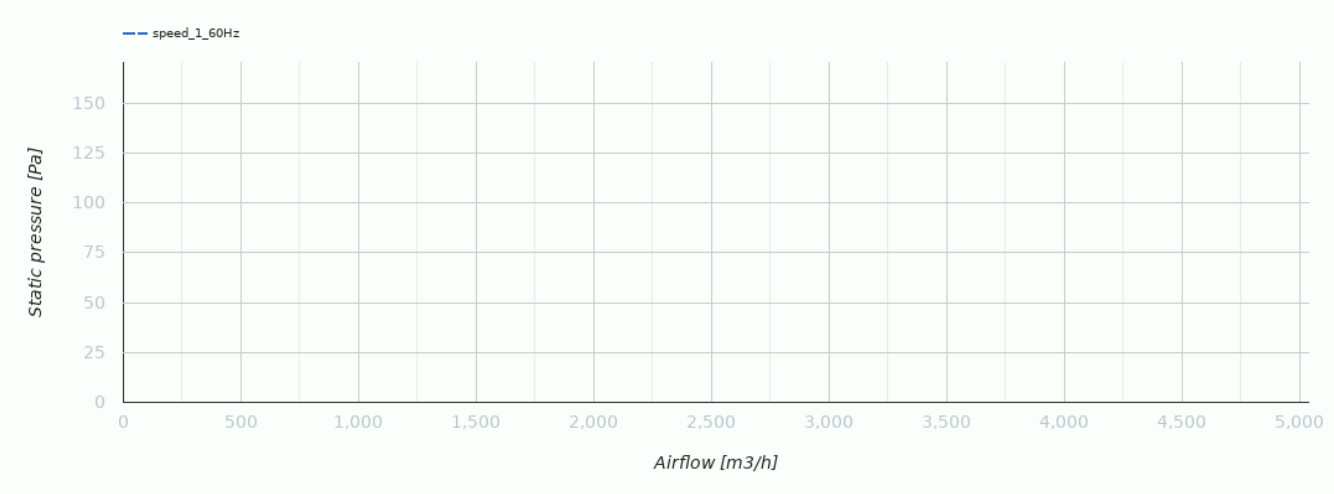
speed_1_60Hz
Static pressure [Pa]
150
125
100
75
50
25
0
0
500
1,000
1,500
2,000
2,500
3,000
3,500
4,000
4,500
5,000
Airflow [m3/h]

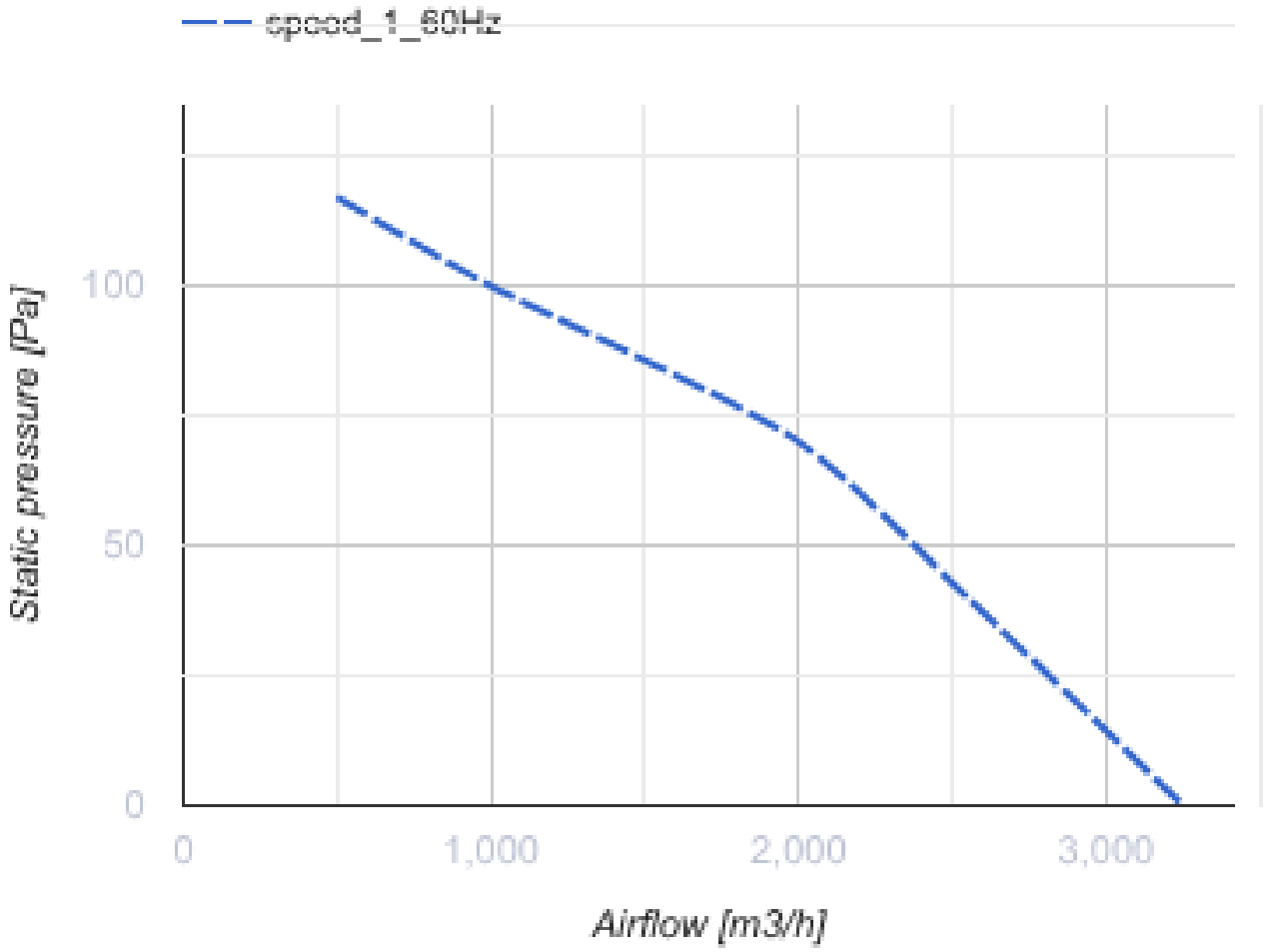
speed_1_60Hz
Static pressure [Pa]
100
50
0
0
1,000
2,000
3,000
Airflow [m3/h]

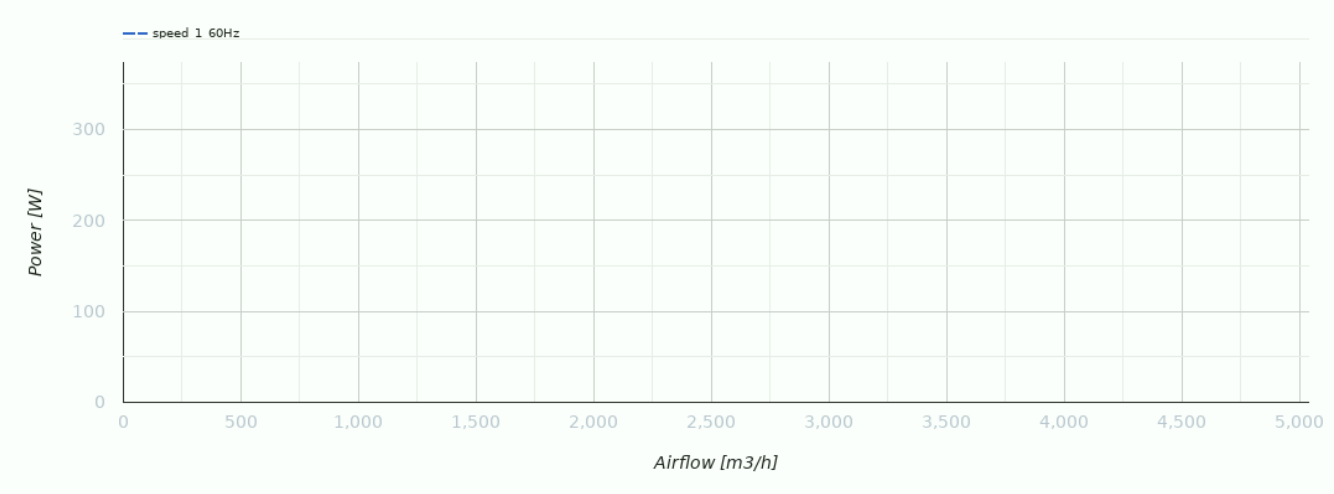

Abmessungen

ØD	ØD1	ØD2	Ød	B	L
462	487	515	9,5	550	200

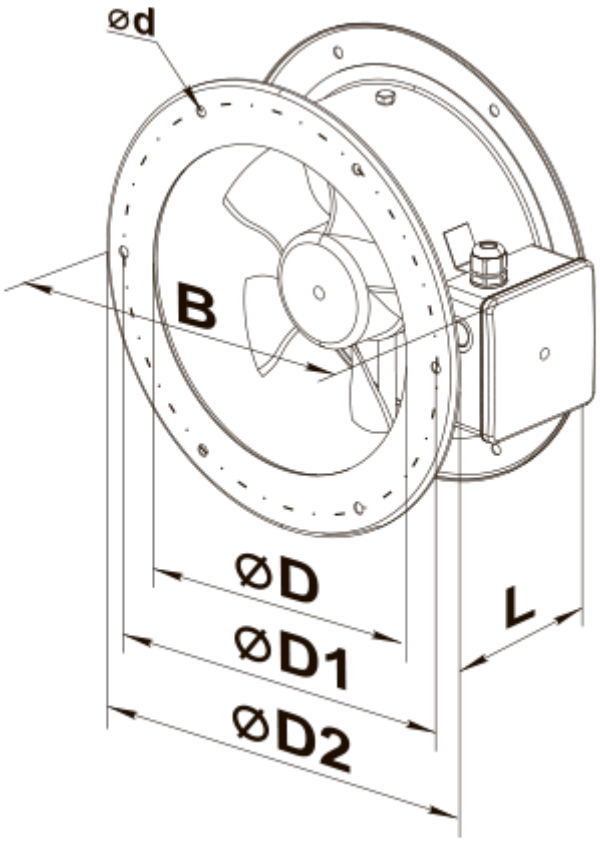

Ecodesign

Warenzeichen	Vents
Modell	VKF 6E 450 (220V/60Hz)
Antriebsart	Externer MSD oder VSD
Typ des Wärmerückgewinnungssystems	Nicht vorhanden
Statischer Druck bei Nennvolumenstrom (Pa)	90
Maximale externe Leckagerate (%)	2.7
Statische Effizienz (%)	32
Anlagentyp	NRVU UVU
Effektive Eingangsleistung (kW)	0.288
Schallleistungspegel (dB(A))	84