VKH 190 EC

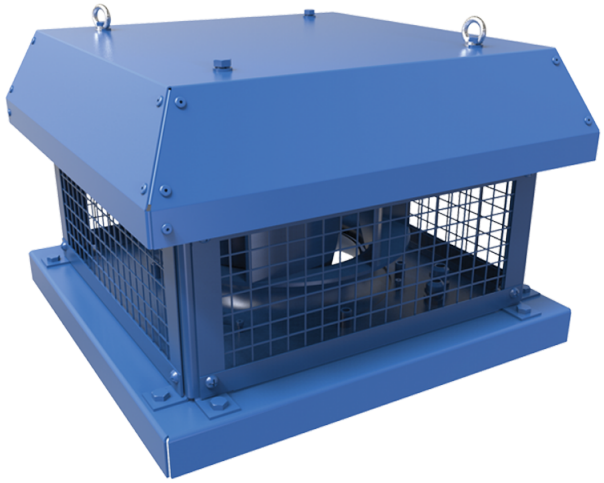

Dach-Radialventilatoren mit horizontalem Luftaustritt mit EC-Motoren

• Schalldruckpegel LpA bei 3 m: 52
• Laufradtyp: Radiallaufrad mit rückwärts gekrümmten Schaufeln
• Gehäusematerial: Beschichteter Stahl

	Maßeinheit	VKH 190 EC
Phasen	-	1
Maximale Versorgungsspannung	V	230
Minimale Versorgungsspannung	V	230
Netzfrequenz	Hz	50/60
Nennleistung	W	102
Stromaufnahme	A	0.77
Maximaler Volumenstrom bei 50 Hz	m³/h	670
Drehzahl bei 50 Hz	-	3520
Schalldruckpegel LpA bei 3 m	dB(A)	52
Gewicht	kg	8
Maximale Fördermitteltemperatur	°C	60
Minimale Fördermitteltemperatur	°C	-25
Schutzart	-	IPX4
Motorschutzart	-	IP55
Material des Laufrads	-	Plastik
Größe	mm	190

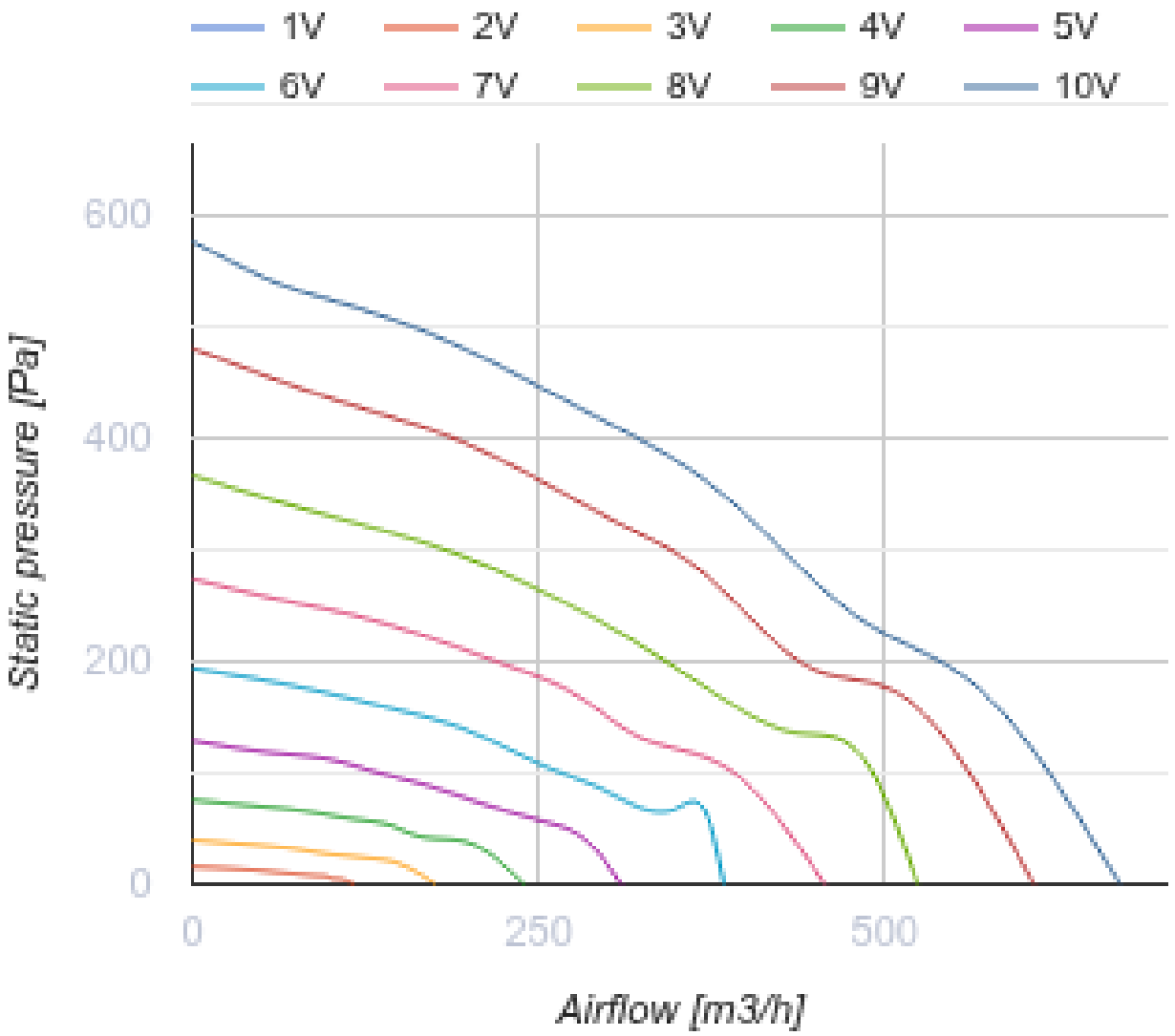
1V
2V
3V
4V
5V
6V
7V
8V
9V
10V
600
400
200
0
Static pressure [Pa]
0
250
500
Airflow [m3/h]

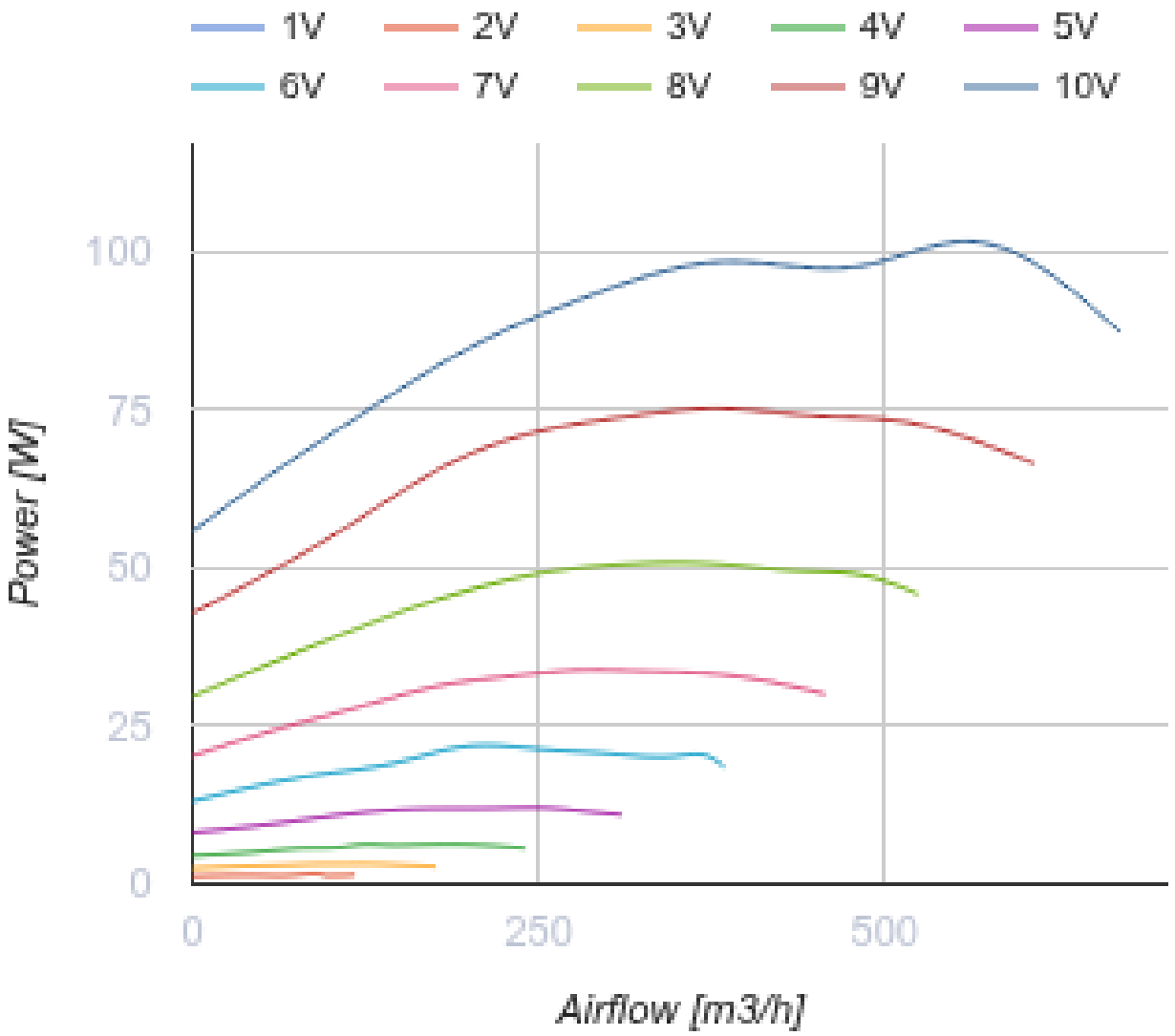

Abmessungen

ØD	Ød	H	L	L1	L2
213	11	189	351	245	350

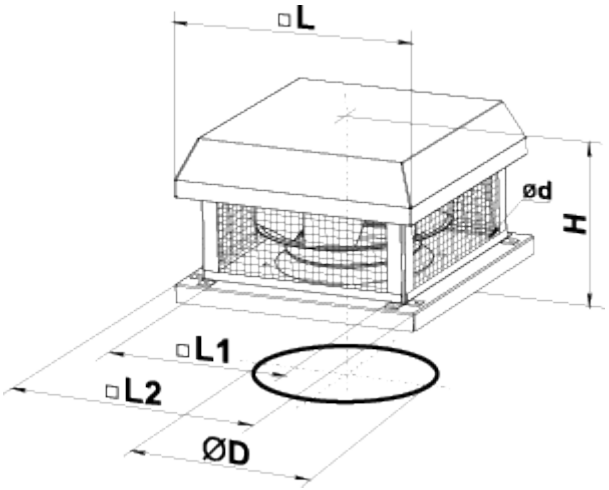

Zubehör

EC-Motor Drehzahlregler

Produktname	Foto	Beschreibung
R-1/010		EC-motor Drehzahlregler

Zubehör für Dachventilatoren

Produktname	Foto	Beschreibung
RKV 220-225		Montagerahmen
RKVI 220-225		Montagerahmen mit einer 20 mm Mineralwolle-Dämmungsschicht wärme- und schallisoliert
FKV 220-225		Gegenflansch
GKV 220-225		Flexibler Antivibrationsverbinder
KKV 220-225		Rückschlagklappe

Ecodesign

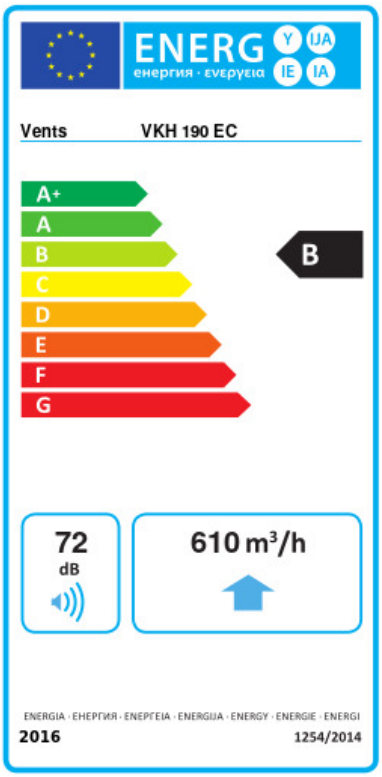

Warenzeichen	Vents					
Modell	VKH 190 EC					
Spezifischer Energieverbrauch (SEV) (kWh/(m²/a))	Kalt		Durchschnittlich		Warm	
	-54.4	A+	-27.3	B	-11.8	E
Typ des Lüftungsgeräts	Unidirektional					
Antriebsart	Drehzahlregelung					
Typ des Wärmerückgewinnungssystems	Nicht vorhanden					
Maximaler Luftvolumenstrom (m³/h)	610					
Elektrische Eingangsleistung (W)	95					
Referenzvolumenstrom (m³/s)	0.119					
Referenzdruckdifferenz (Pa)	50					
Spezifische Leistungsaufnahme (SPI) (W/(m³/h))	0.075					
Steuerungstypologie	Örtliche Bedarfssteuerung					
Maximale externe Leckagerate (%)	2.7					
Schallleistungspegel (dB(A))	72					
Anlagentyp	RVU UVU					
Jährlicher Stromverbrauch (JSV) (kWh/a)	Kalt		Durchschnittlich		Warm	
	40		40		40	
Jährliche Einsparung an Heizenergie (JEH) (kWh/a)	Kalt		Durchschnittlich		Warm	
	5536		2830		1280	