VKH 250 EC

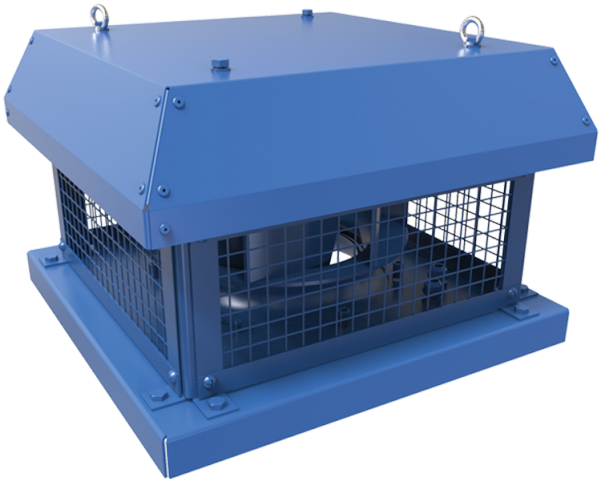

Radialdachventilator mit dem horizontalen Luftauswurf

- Max. Förderleistung: 1470
- Schalldruckpegel LpA @ 3 m: 54
- Motortyp: EC
- Laufradtyp: Centrifugal backward curved blades
- Gehäusematerial: Coated steel

	Maßeinheit	VKH 250 EC
Speed	-	1
Versorgungsspannung min	V	230
Versorgungsspannung max	V	230
Frequenz der Netzversorgung	Hz	50/60
Leistung	W	161
Stromaufnahme	A	1.29
Max. Förderleistung	m^3/h	1470
Schalldruckpegel LpA @ 3 m	dB(A)	54
Gewicht	kg	13
Fördermitteltemperatur max	°C	60
Fördermitteltemperatur min	°C	-25
Schutzart	-	IPX4

Abmessungen

ØD	Ød	H	L	L1	L2
285	11	237	451	330	450

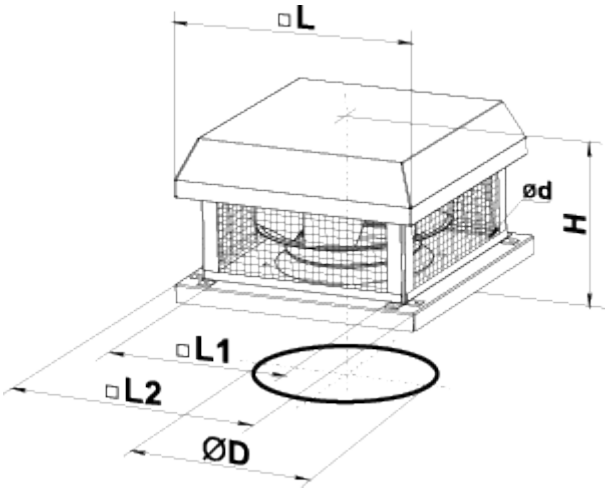
□L
ød
H
□L1
□L2
ØD