VKH 280 EC

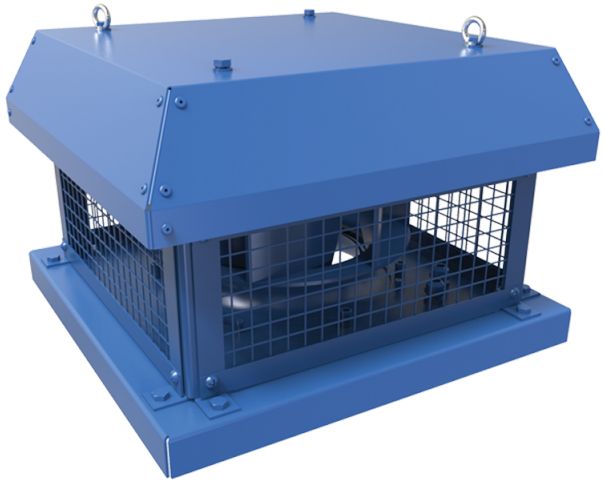

Dach-Radialventilatoren mit horizontalem Luftaustritt mit EC-Motoren

• Schalldruckpegel LpA bei 3 m: 48
• Laufradtyp: Radiallaufrad mit rückwärts gekrümmten Schaufeln
• Gehäusematerial: Beschichteter Stahl

	Maßeinheit	VKH 280 EC
Phasen	-	1
Minimale Versorgungsspannung	V	230
Maximale Versorgungsspannung	V	230
Netzfrequenz	Hz	50/60
Nennleistung	W	182
Stromaufnahme	A	1.34
Maximaler Volumenstrom bei 50 Hz	m³/h	2330
Drehzahl bei 50 Hz	-	2610
Schalldruckpegel LpA bei 3 m	dB(A)	48
Gewicht	kg	13
Maximale Fördermitteltemperatur	°C	60
Minimale Fördermitteltemperatur	°C	-20
Schutzart	-	IPX4
Motorschutzart	-	IP44
Material des Laufrads	-	Verzinkter Stahl
Größe	mm	280

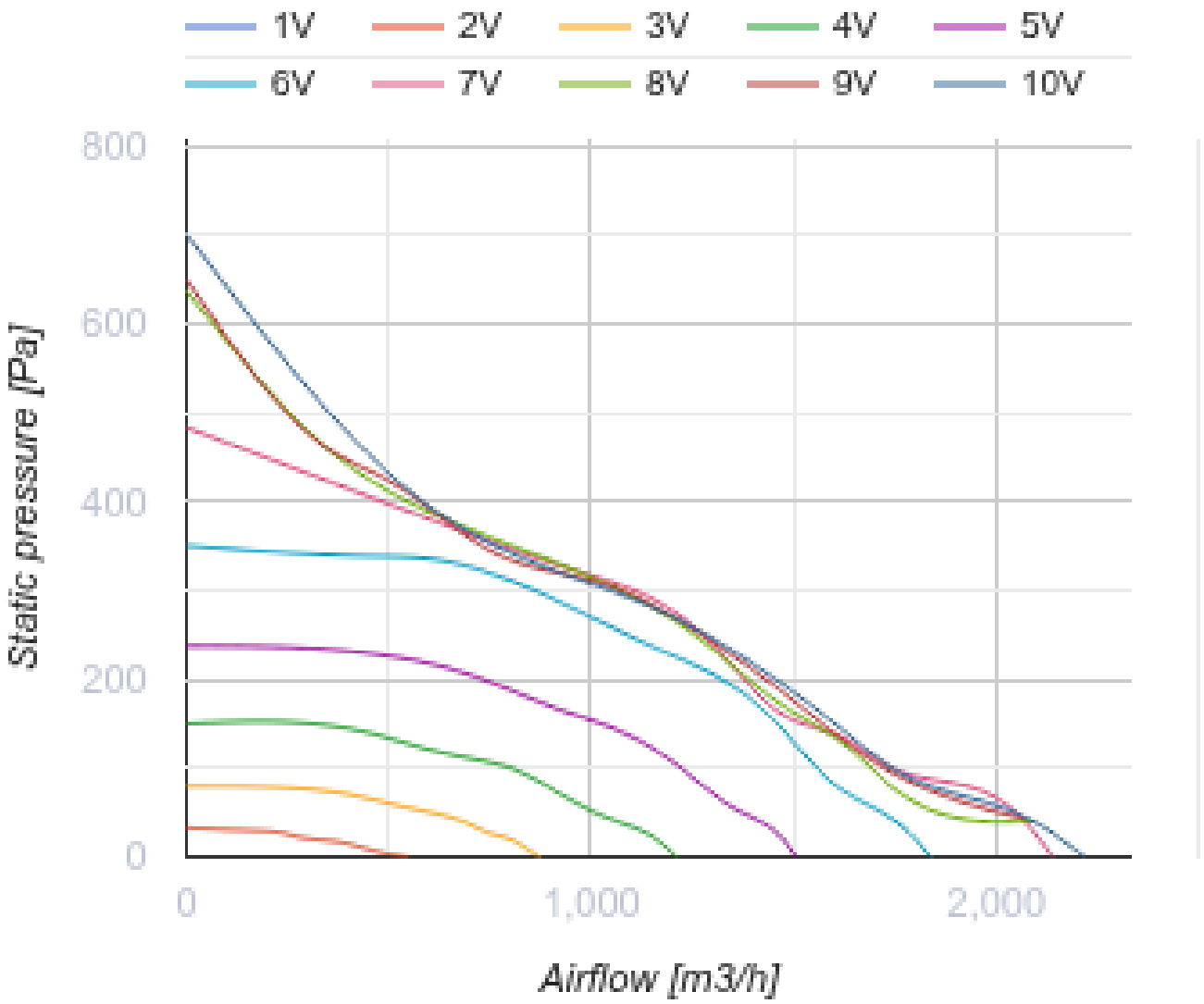
1V
2V
3V
4V
5V
6V
7V
8V
9V
10V
800
600
400
200
0
Static pressure [Pa]
0
1,000
2,000
Airflow [m3/h]

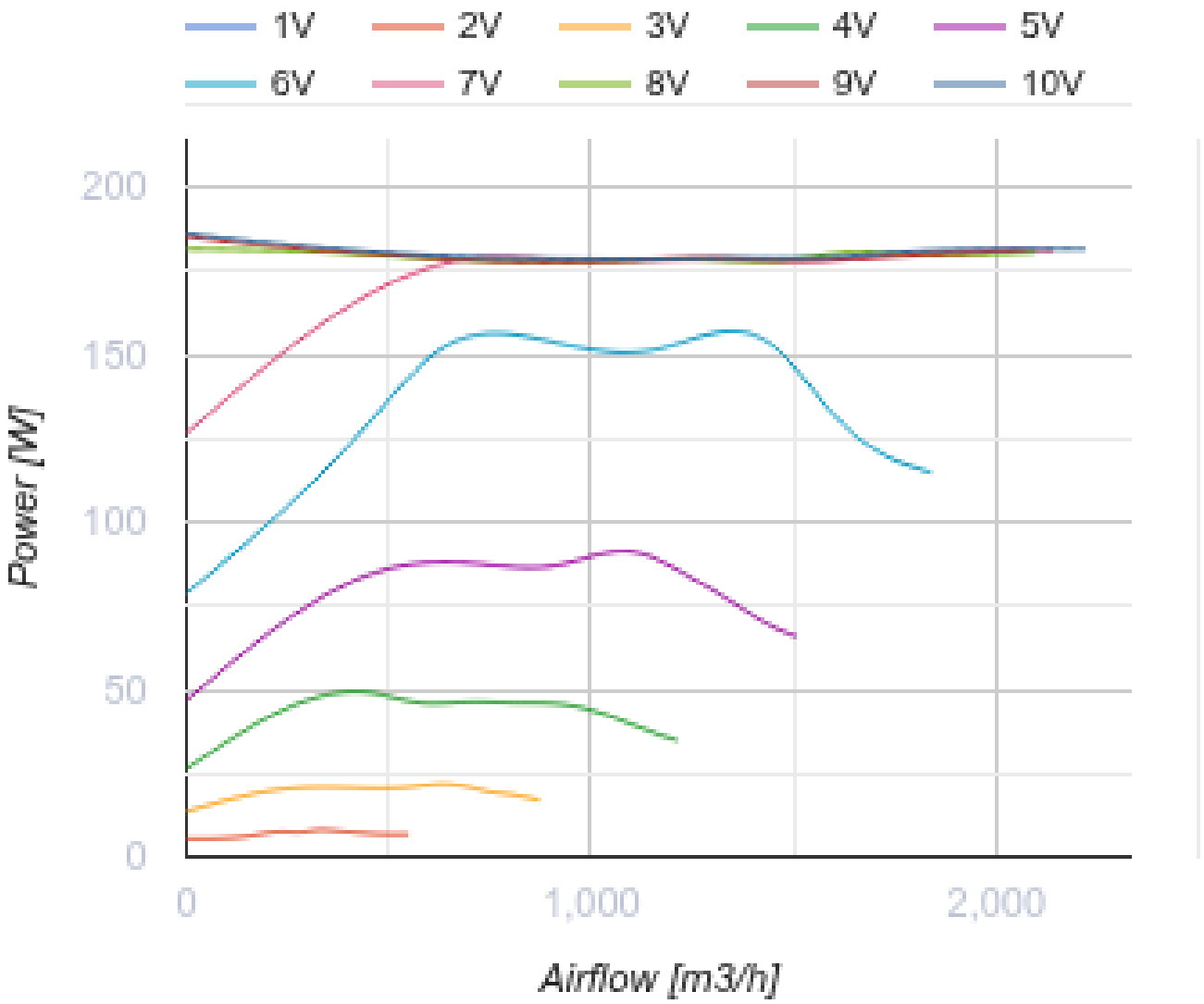

Abmessungen

ØD	Ød	H	L	L1	L2
285	11	263	451	330	450

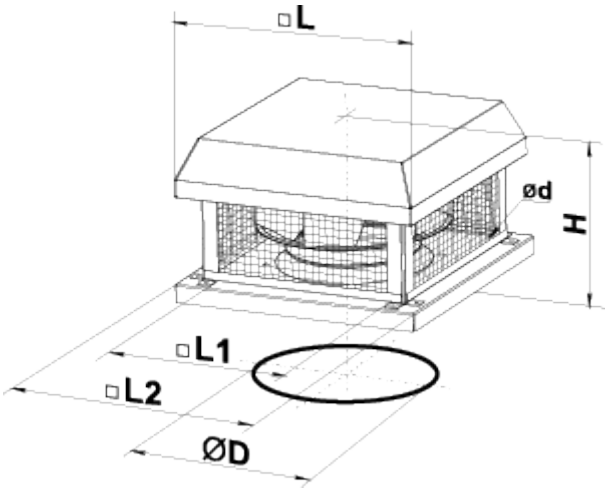

Zubehör

EC-Motor Drehzahlregler

Produktname	Foto	Beschreibung
R-1/010		EC-motor Drehzahlregler

Zubehör für Dachventilatoren

Produktname	Foto	Beschreibung
RKV 250-315		Montagerahmen
RKVI 250-315		Montagerahmen mit einer 20 mm Mineralwolle-Dämmungsschicht wärme- und schallisoliert
FKV 250-315		Gegenflansch
GKV 250-315		Flexibler Antivibrationsverbinder
KKV 250-315		Rückschlagklappe

Ecodesign

Warenzeichen	Vents
Modell	VKH 280 EC
Antriebsart	Integrierter VSD
Typ des Wärmerückgewinnungssystems	Nicht vorhanden
Statischer Druck bei Nennvolumenstrom (Pa)	423
Maximale externe Leckagerate (%)	2.7
Statische Effizienz (%)	52.2
Anlagentyp	NRVU UVU
Effektive Eingangsleistung (kW)	0.425
Schallleistungspegel (dB(A))	67