VKH 310 EC

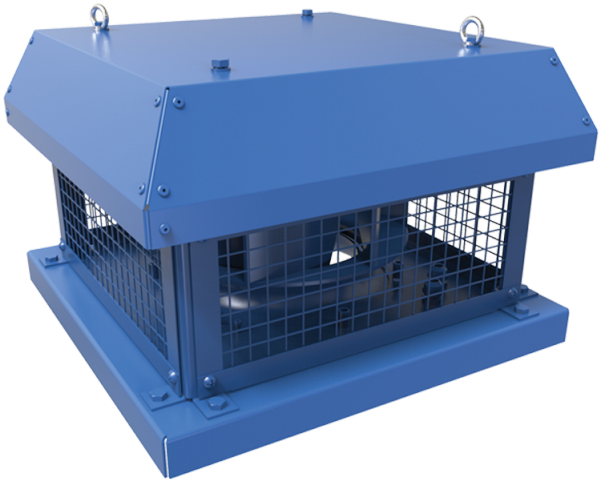

Radialdachventilator mit dem horizontalen Luftauswurf

- Max. Förderleistung: 3100
- Schalldruckpegel LpA @ 3 m: 49
- Motortyp: EC
- Laufradtyp: Centrifugal backward curved blades
- Gehäusematerial: Coated steel

	Maßeinheit	VKH 310 EC
Speed	-	1
Versorgungsspannung min	V	230
Versorgungsspannung max	V	230
Frequenz der Netzversorgung	Hz	50/60
Leistung	W	391
Stromaufnahme	A	1.72
Max. Förderleistung	m^3/h	3100
Schalldruckpegel LpA @ 3 m	dB(A)	49
Gewicht	kg	16
Fördermitteltemperatur max	°C	60
Fördermitteltemperatur min	°C	-20
Schutzart	-	IPX4

Abmessungen

ØD	Ød	H	L	L1	L2
285	11	263	451	330	450

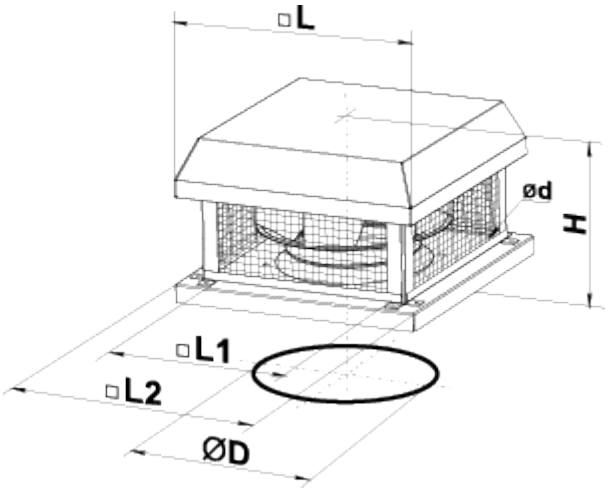
□L
ød
H
□L1
□L2
ØD