VKH 355 EC

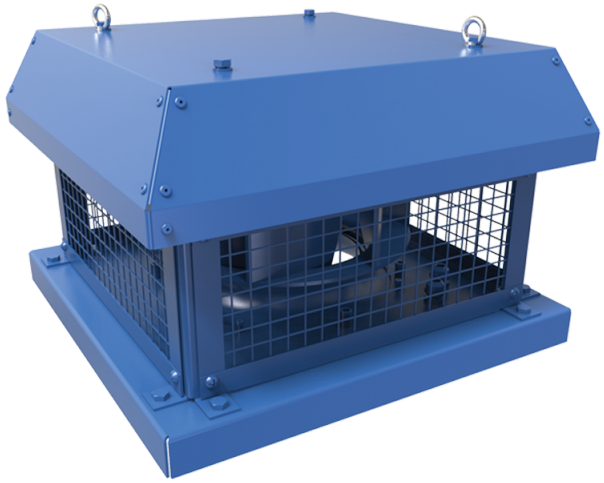

Dach-Radialventilatoren mit horizontalem Luftaustritt mit EC-Motoren

• Schalldruckpegel LpA bei 3 m: 51
• Laufradtyp: Radiallaufrad mit rückwärts gekrümmten Schaufeln
• Gehäusematerial: Beschichteter Stahl

	Maßeinheit	VKH 355 EC
Phasen	-	1
Maximale Versorgungsspannung	V	230
Minimale Versorgungsspannung	V	230
Netzfrequenz	Hz	50/60
Nennleistung	W	669
Stromaufnahme	A	4.95
Maximaler Volumenstrom bei 50 Hz	m³/h	3830
Drehzahl bei 50 Hz	-	1550
Schalldruckpegel LpA bei 3 m	dB(A)	51
Gewicht	kg	27
Maximale Fördermitteltemperatur	°C	50
Minimale Fördermitteltemperatur	°C	-25
Schutzart	-	IPX4
Motorschutzart	-	IP54
Material des Laufrads	-	Aluminium
Größe	mm	355

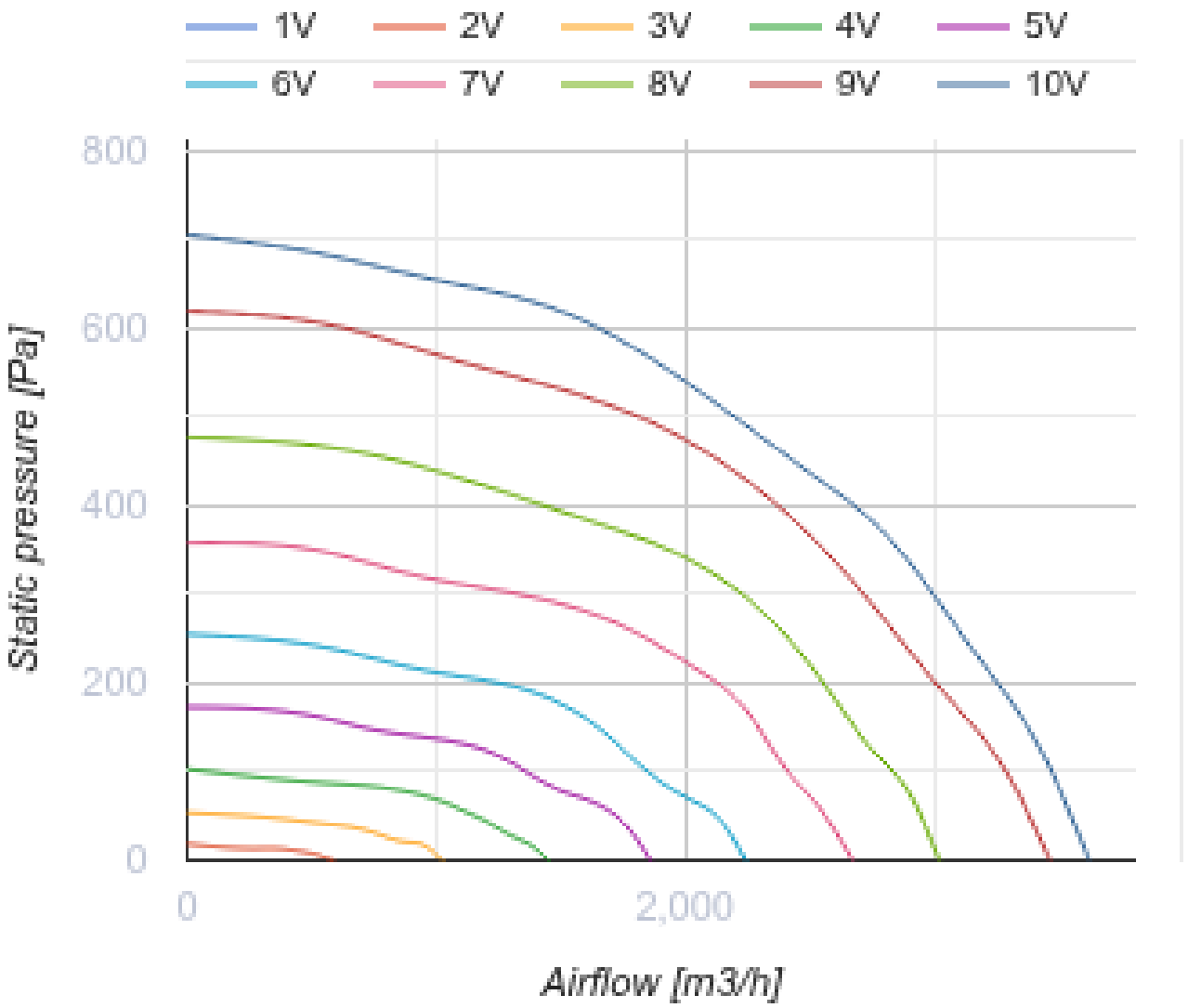
1V
2V
3V
4V
5V
6V
7V
8V
9V
10V
800
600
400
200
0
Static pressure [Pa]
0
2,000
Airflow [m3/h]

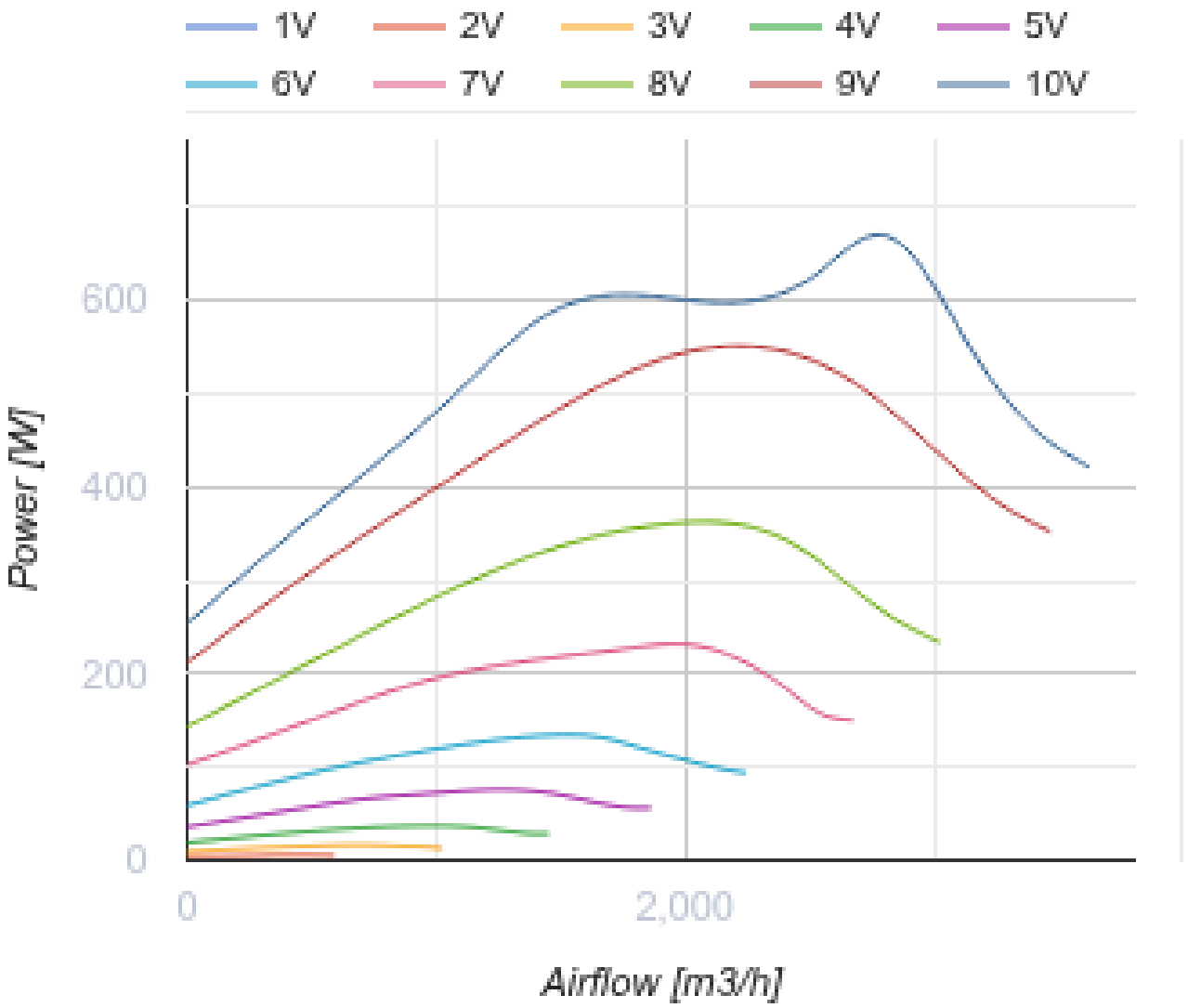

Abmessungen

ØD	Ød	H	L	L1	L2
438	11	322	625	450	620

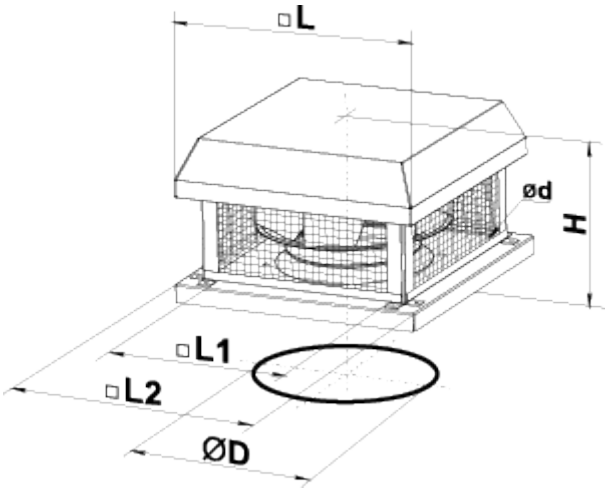

Zubehör

EC-Motor Drehzahlregler

Produktname	Foto	Beschreibung
R-1/010		EC-motor Drehzahlregler

Zubehör für Dachventilatoren

Produktname	Foto	Beschreibung
RKV 355-400		Montagerahmen
RKVI 355-400		Montagerahmen mit einer 20 mm Mineralwolle-Dämmungsschicht wärme- und schallisoliert
FKV 355-500		Gegenflansch
GKV 355-500		Flexibler Antivibrationsverbinder
KKV 355-500		Rückschlagklappe

Ecodesign

Warenzeichen	Vents
Modell	VKH 355 EC
Antriebsart	Integrierter VSD
Typ des Wärmerückgewinnungssystems	Nicht vorhanden
Statischer Druck bei Nennvolumenstrom (Pa)	534
Maximale externe Leckagerate (%)	2.7
Statische Effizienz (%)	57.3
Effektive Eingangsleistung (kW)	0.94
Schallleistungspegel (dB(A))	71
Anlagentyp	NRVU UVU