VKH 4D 310

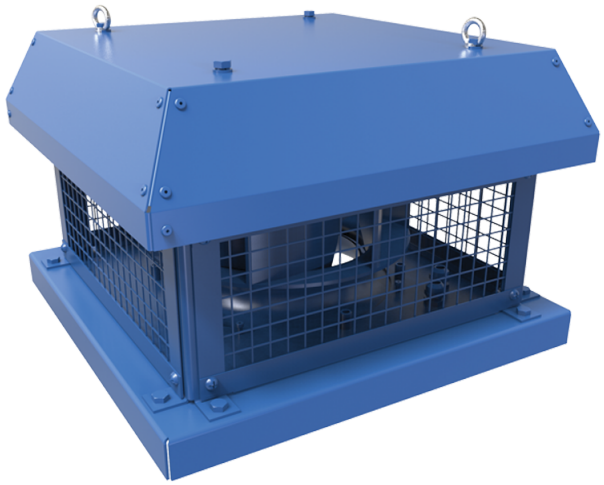

Dach-Radialventilatoren mit horizontalem Luftaustritt

• Schalldruckpegel LpA bei 3 m: 47
• Laufradtyp: Radiallaufrad mit rückwärts gekrümmten Schaufeln
• Gehäusematerial: Beschichteter Stahl

	Maßeinheit	VKH 4D 310
Phasen	-	3
Maximale Versorgungsspannung	V	400
Minimale Versorgungsspannung	V	400
Netzfrequenz	Hz	50/60
Nennleistung	W	155
Stromaufnahme	A	0.29
Maximaler Volumenstrom bei 50 Hz	m^3/h	2300
Drehzahl bei 50 Hz	-	1410
Schalldruckpegel LpA bei 3 m	dB(A)	47
Gewicht	kg	14.2
Maximale Fördermitteltemperatur	°C	50
Minimale Fördermitteltemperatur	°C	-25
Schutzart	-	IPX4
Motorschutzart	-	IP54
Material des Laufrads	-	Aluminium
Größe	mm	310

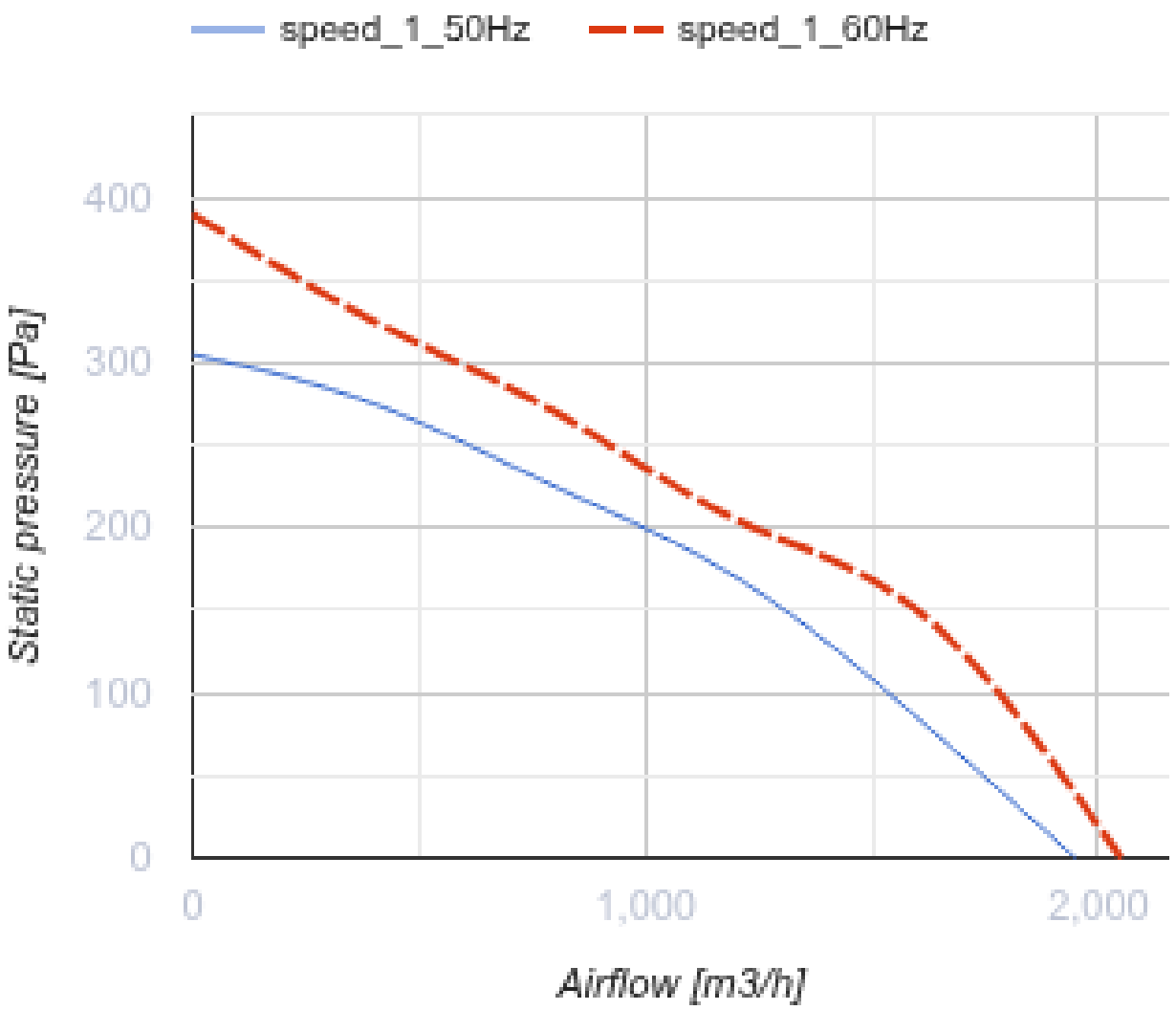
speed_1_50Hz
speed_1_60Hz
400
300
200
100
0
Static pressure [Pa]
0
1,000
2,000
Airflow [m3/h]

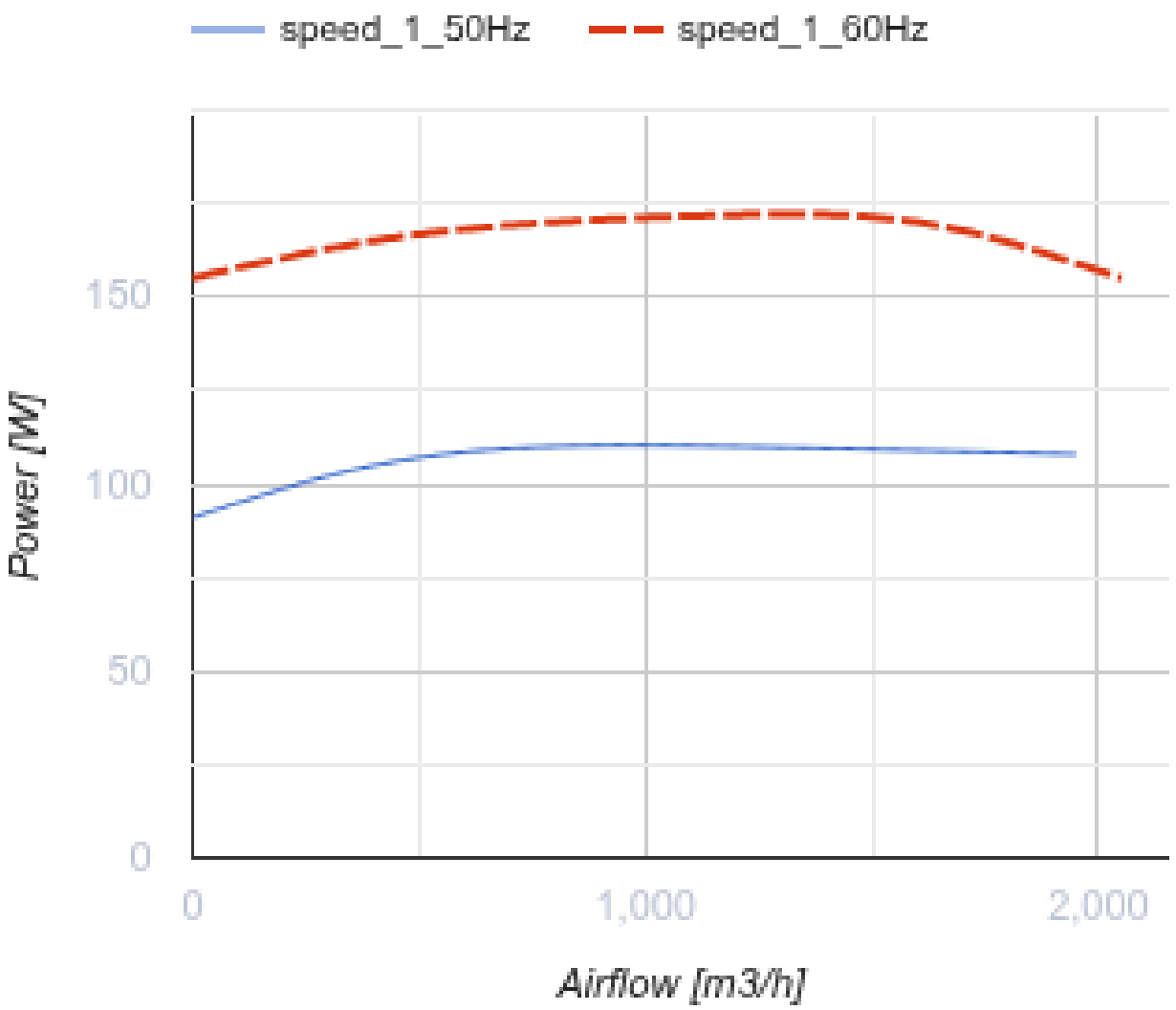

Abmessungen

H	H1	A	B	C	Ød	ØD
287	294	451	450	330	11	285

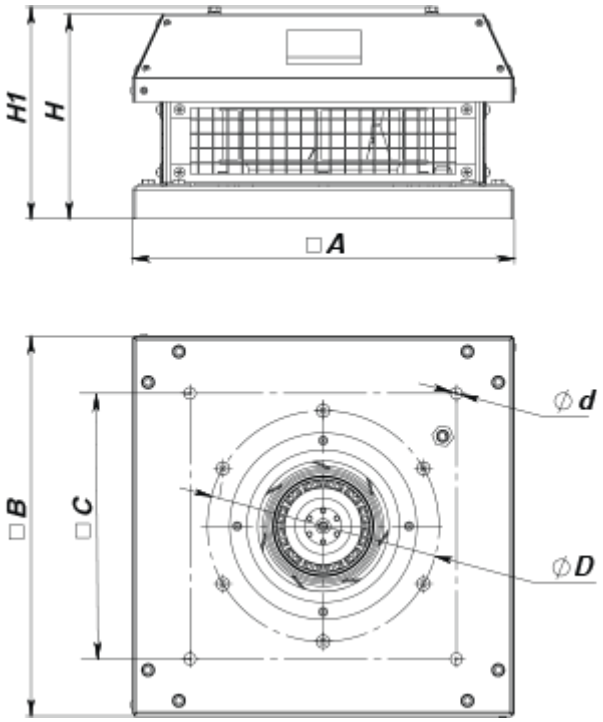

Zubehör

Trafo-Drehzahlregler

Produktname	Foto	Beschreibung
RSA5D-1,5-M		Dreiphasen-Drehzahlregler

Zubehör für Dachventilatoren

Produktname	Foto	Beschreibung
RKV 250-315		Montagerahmen
RKVI 250-315		Montagerahmen mit einer 20 mm Mineralwolle-Dämmungsschicht wärme- und schallisoliert
FKV 250-315		Gegenflansch
GKV 250-315		Flexibler Antivibrationsverbinder
KKV 250-315		Rückschlagklappe

Ecodesign

Warenzeichen	Vents
Modell	VKH 4D 310
Antriebsart	Externer MSD oder VSD
Typ des Wärmerückgewinnungssystems	Nicht vorhanden
Statischer Druck bei Nennvolumenstrom (Pa)	212
Maximale externe Leckagerate (%)	2.7
Statische Effizienz (%)	61
Effektive Eingangsleistung (kW)	0.09
Schallleistungspegel (dB(A))	73
Anlagentyp	NRVU UVU