# VKH 4E 225

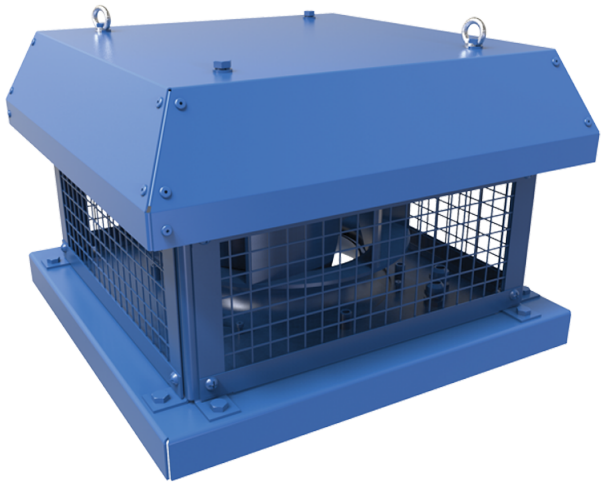

Dach-Radialventilatoren mit horizontalem Luftaustritt

• Schalldruckpegel LpA bei 3 m: 45
• Laufradtyp: Radiallaufrad mit rückwärts gekrümmten Schaufeln
• Gehäusematerial: Beschichteter Stahl

| | Maßeinheit | VKH 4E 225 |
|---|---|---|
| Phasen | - | 1 |
| Minimale Versorgungsspannung | V | 230 |
| Maximale Versorgungsspannung | V | 230 |
| Netzfrequenz | Hz | 50 |
| Nennleistung | W | 49 |
| Stromaufnahme | A | 0.22 |
| Maximaler Volumenstrom bei 50 Hz | m³/h | 738 |
| Drehzahl bei 50 Hz | - | 1400 |
| Schalldruckpegel LpA bei 3 m | dB(A) | 45 |
| Gewicht | kg | 9 |
| Maximale Fördermitteltemperatur | °C | 50 |
| Minimale Fördermitteltemperatur | °C | -25 |
| Schutzart | - | IPX4 |
| Motorschutzart | - | IP44 |
| Material des Laufrads | - | Plastik |
| Größe | mm | 225 |

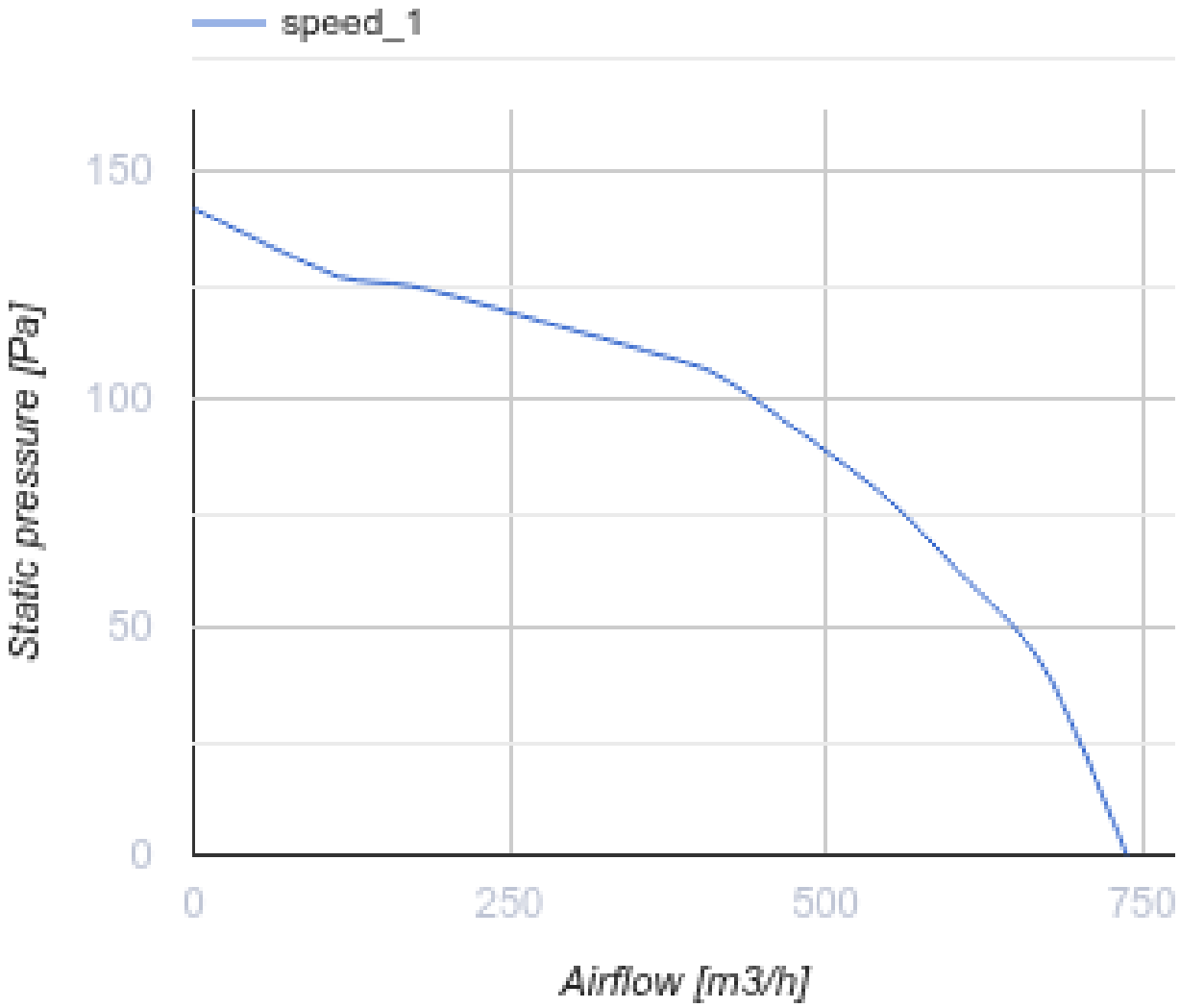
speed_1
150
100
50
0
Static pressure [Pa]
0
250
500
750
Airflow [m3/h]

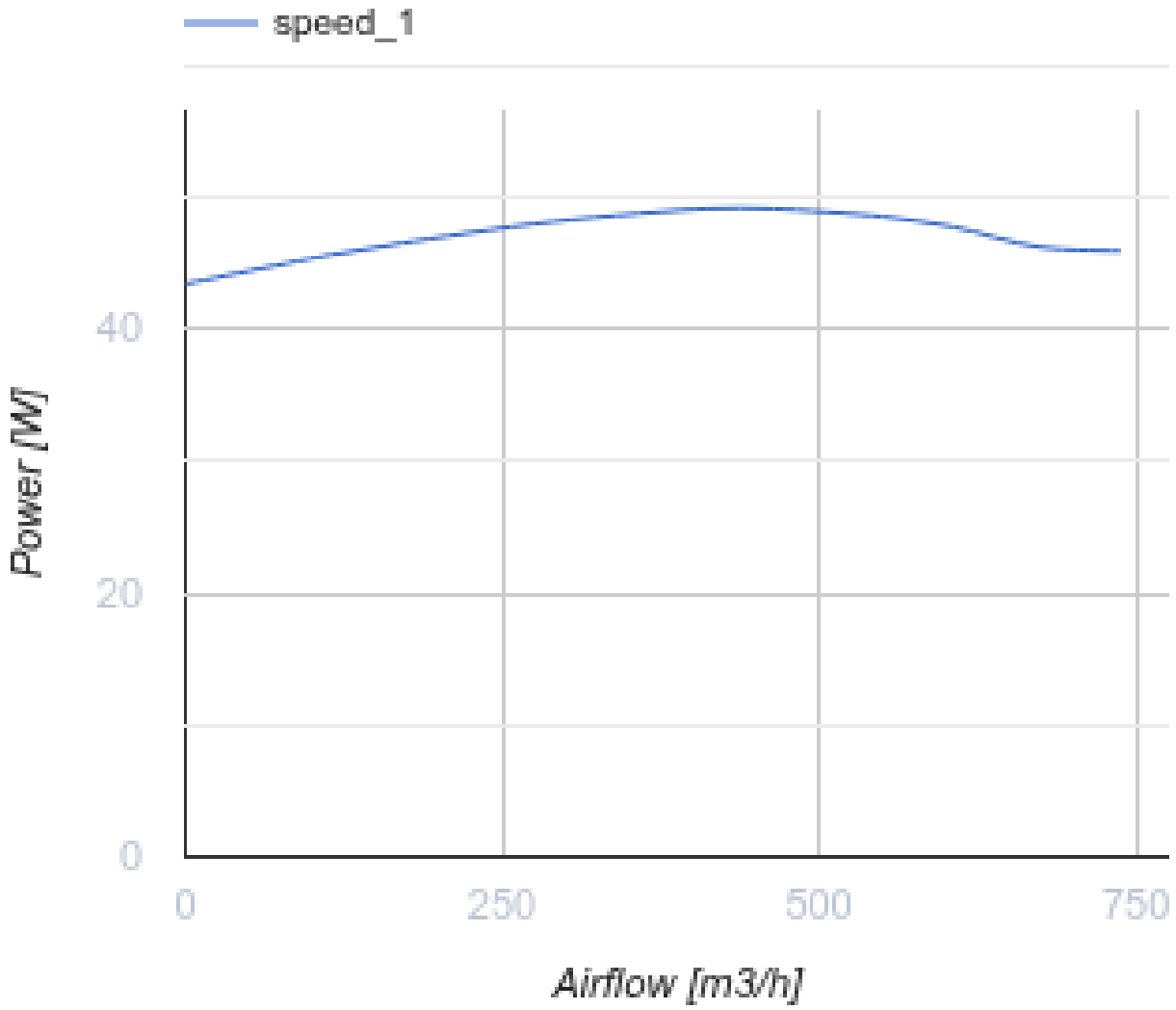


## Abmessungen

| H | H1 | A | B | C | Ød | ØD |
|---|---|---|---|---|---|---|
| 233 | 240 | 351 | 350 | 245 | 11 | 210 |

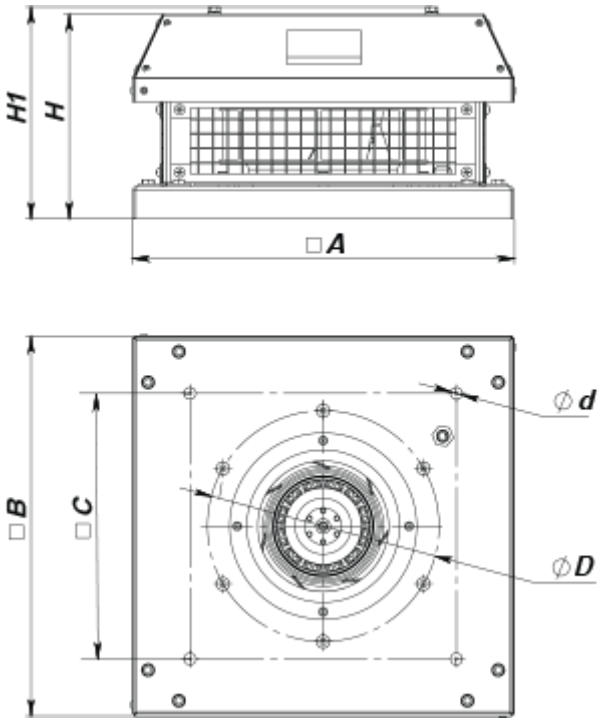


## Zubehör

### Zubehör für Dachventilatoren

| Produktname | Foto | Beschreibung |
|---|---|---|
| RKV 220-225 |  | Montagerahmen |
| RKVI 220-225 |  | Montagerahmen mit einer 20 mm Mineralwolle-Dämmungsschicht wärme- und schallisoliert |
| FKV 220-225 |  | Gegenflansch |
| GKV 220-225 |  | Flexibler Antivibrationsverbinder |
| KKV 220-225 |  | Rückschlagklappe |