VKH 630 EC

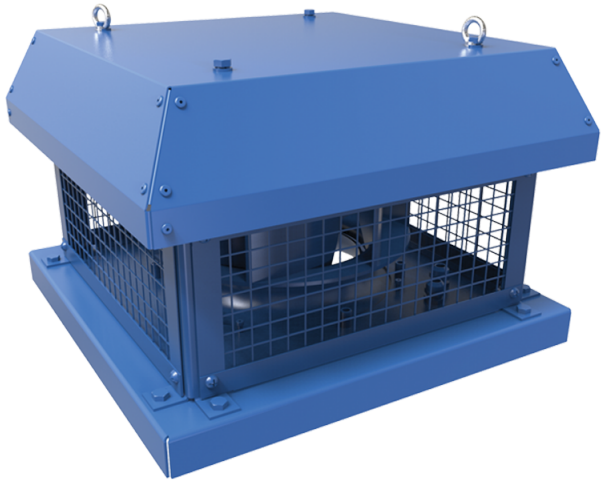

Dach-Radialventilatoren mit horizontalem Luftaustritt mit EC-Motoren

• Schalldruckpegel LpA bei 3 m: 71
• Laufradtyp: Radiallaufrad mit rückwärts gekrümmten Schaufeln
• Gehäusematerial: Beschichteter Stahl

	Maßeinheit	VKH 630 EC
Phasen	-	3
Minimale Versorgungsspannung	V	400
Maximale Versorgungsspannung	V	400
Netzfrequenz	Hz	50/60
Nennleistung	W	2973
Stromaufnahme	A	4.66
Maximaler Volumenstrom bei 50 Hz	m³/h	18270
Drehzahl bei 50 Hz	-	1450
Schalldruckpegel LpA bei 3 m	dB(A)	71
Gewicht	kg	101
Maximale Fördermitteltemperatur	°C	55
Minimale Fördermitteltemperatur	°C	-25
Schutzart	-	IPX4
Motorschutzart	-	IP54
Material des Laufrads	-	Plastik
Größe	mm	630

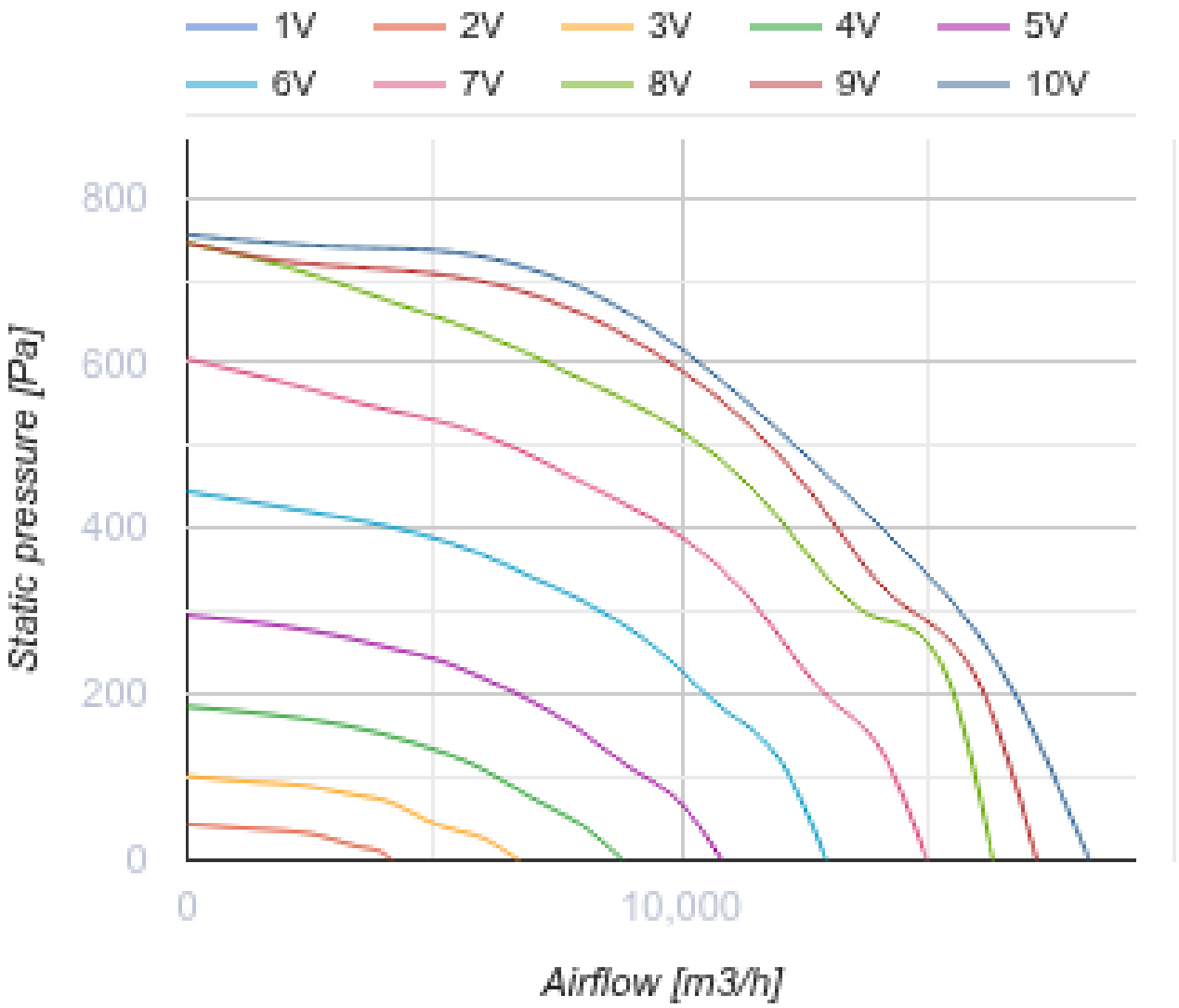
1V
2V
3V
4V
5V
6V
7V
8V
9V
10V
800
600
400
200
0
Static pressure [Pa]
0
10,000
Airflow [m3/h]

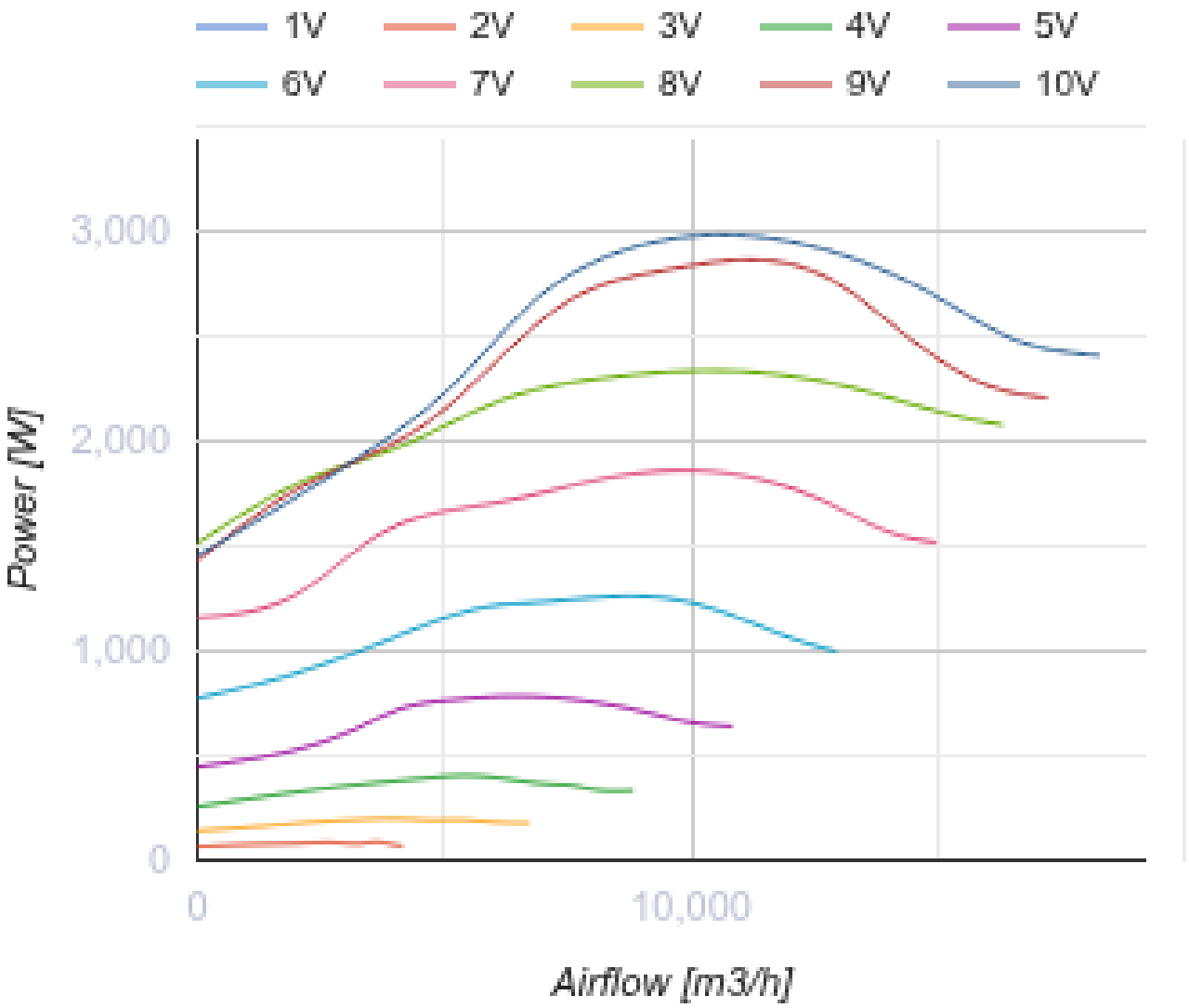

Abmessungen

ØD	Ød	H	L	L1	L2
600	20	520	1000	750	990

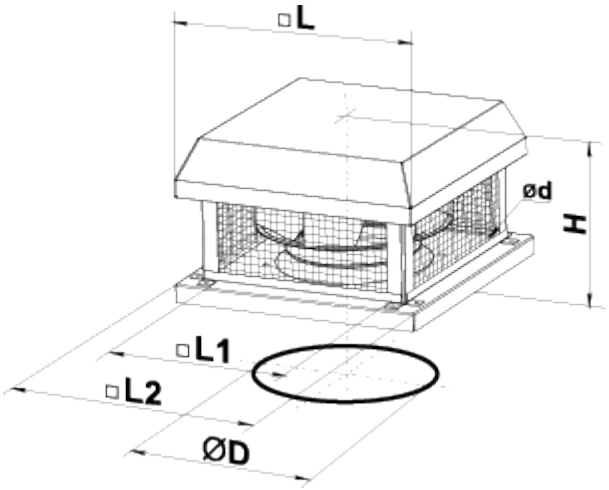

Zubehör

EC-Motor Drehzahlregler

Produktname	Foto	Beschreibung
R-1/010		EC-motor Drehzahlregler

Zubehör für Dachventilatoren

Produktname	Foto	Beschreibung
RKV 630		Montagerahmen
RKVI 630		Montagerahmen mit einer 20 mm Mineralwolle-Dämmungsschicht wärme- und schallisoliert
FKV 560		Gegenflansch
GKV 560		Flexibler Antivibrationsverbinder
KKV 560		Rückschlagklappe

Ecodesign

Warenzeichen	Vents
Modell	VKH 630 EC
Antriebsart	Integrierter VSD
Typ des Wärmerückgewinnungssystems	Nicht vorhanden
Statischer Druck bei Nennvolumenstrom (Pa)	465
Maximale externe Leckagerate (%)	2.7
Statische Effizienz (%)	62.1
Anlagentyp	NRVU UVU
Effektive Eingangsleistung (kW)	2.901
Schallleistungspegel (dB(A))	91