VKH 6D 500

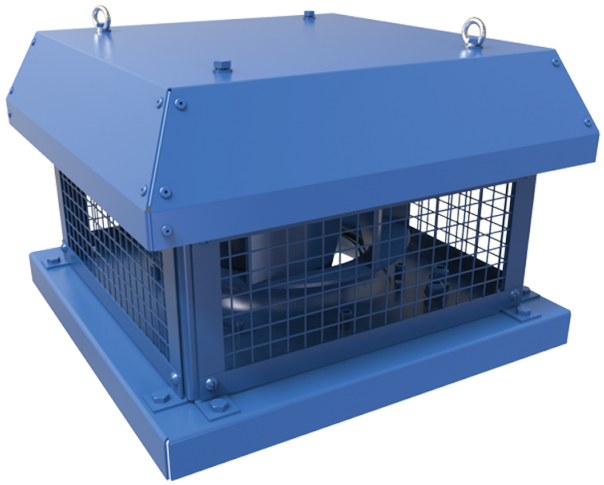

Dach-Radialventilatoren mit horizontalem Luftaustritt

• Schalldruckpegel LpA bei 3 m: 52
• Laufradtyp: Radiallaufrad mit rückwärts gekrümmten Schaufeln
• Gehäusematerial: Beschichteter Stahl

	Maßeinheit	VKH 6D 500
Phasen	-	3
Minimale Versorgungsspannung	V	400
Maximale Versorgungsspannung	V	400
Netzfrequenz	Hz	50/60
Nennleistung	W	440
Stromaufnahme	A	1.23
Maximaler Volumenstrom bei 50 Hz	m^3/h	6000
Drehzahl bei 50 Hz	-	978
Schalldruckpegel LpA bei 3 m	dB(A)	52
Gewicht	kg	52.7
Maximale Fördermitteltemperatur	°C	60
Minimale Fördermitteltemperatur	°C	-25
Schutzart	-	IPX4
Motorschutzart	-	IP54
Material des Laufrads	-	Aluminium
Größe	mm	500

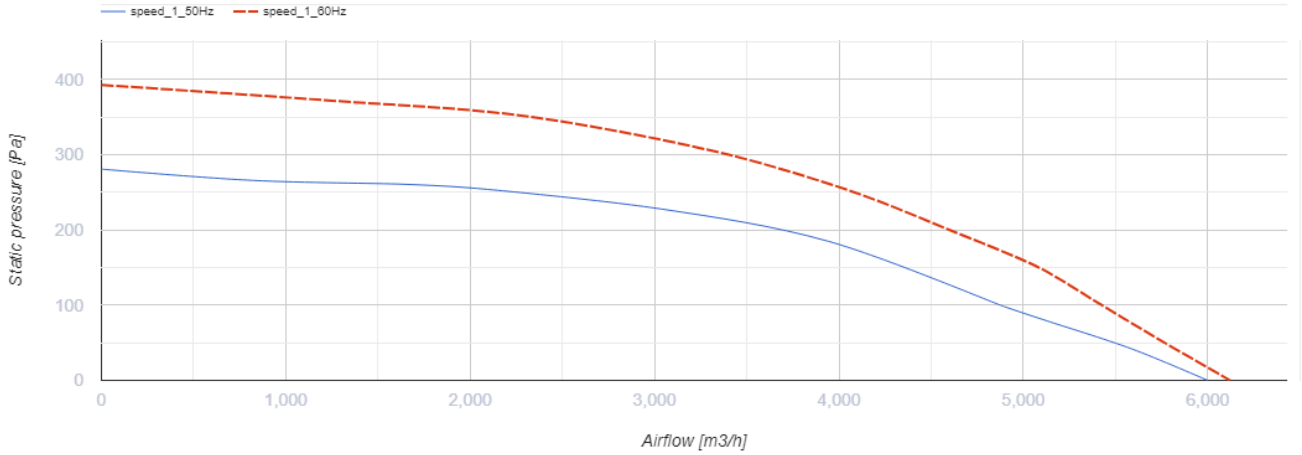

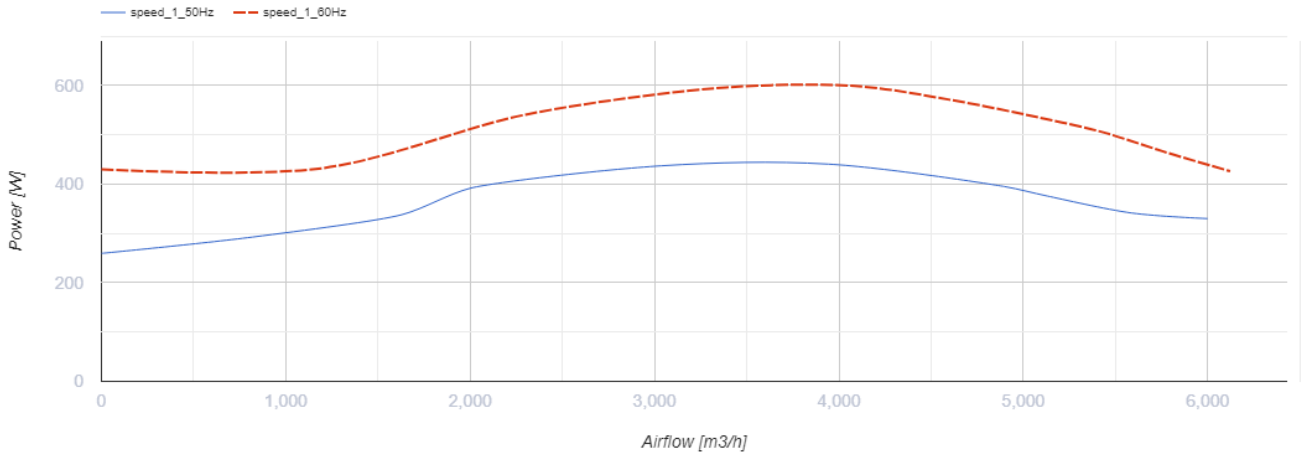

Abmessungen

H	H1	A	B	C	Ød	ØD
461	501	710	700	535	11	438

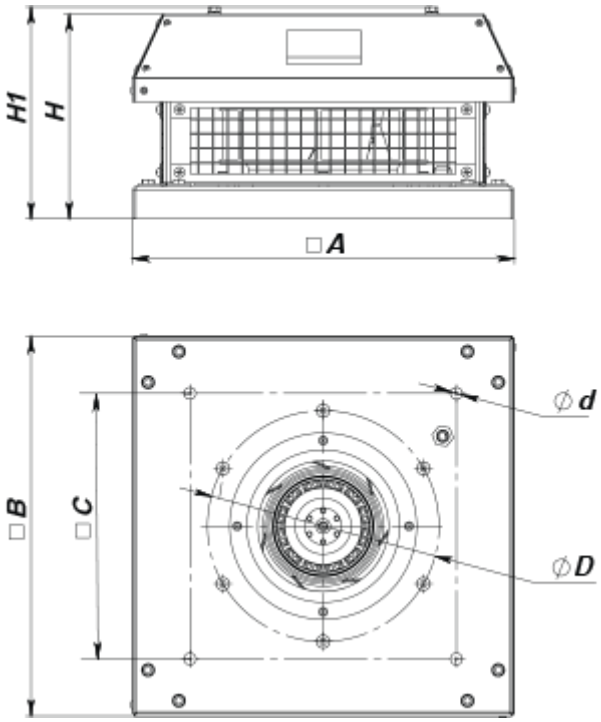

Zubehör

Trafo-Drehzahlregler

Produktname	Foto	Beschreibung
RSA5D-1,5-M		Dreiphasen-Drehzahlregler

Zubehör für Dachventilatoren

Produktname	Foto	Beschreibung
RKV 450-500		Montagerahmen
RKVI 450-500		Montagerahmen mit einer 20 mm Mineralwolle-Dämmungsschicht wärme- und schallisoliert
FKV 355-500		Gegenflansch
GKV 355-500		Flexibler Antivibrationsverbinder
KKV 355-500		Rückschlagklappe