VKHC 225 EC

Dach-Radialventilatoren mit EC-Motoren

• Schalldruckpegel LpA bei 3 m: 47
• Laufradtyp: Radiallaufrad mit rückwärts gekrümmten Schaufeln
• Gehäusematerial: Beschichteter Stahl

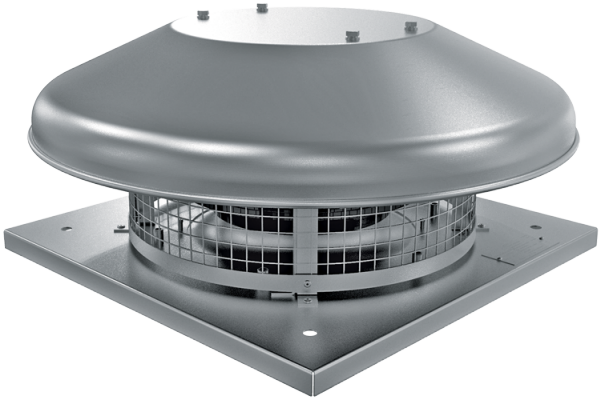

	Maßeinheit	VKHC 225 EC
Phasen	-	1
Minimale Versorgungsspannung	V	230
Maximale Versorgungsspannung	V	230
Netzfrequenz	Hz	50/60
Nennleistung	W	95
Stromaufnahme	A	0.8
Maximaler Volumenstrom bei 50 Hz	m³/h	1350
Schalldruckpegel LpA bei 3 m	dB(A)	47
Gewicht	kg	7
Maximale Fördermitteltemperatur	°C	60
Minimale Fördermitteltemperatur	°C	-25
Schutzart	-	IPX4
Motorschutzart	-	IP55
Größe	mm	225

Abmessungen

H	ØD	ØD1	L	L1
193	503	210	330	245

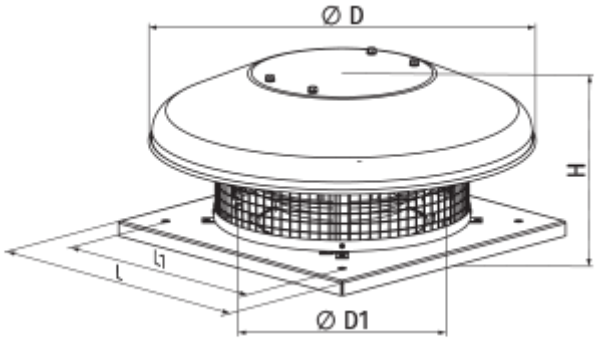

Zubehör

EC-Motor Drehzahlregler

Produktname	Foto	Beschreibung
R-1/010		EC-motor Drehzahlregler

Zubehör für Dachventilatoren

Produktname	Foto	Beschreibung
RKV 220-225		Montagerahmen
RKVI 220-225		Montagerahmen mit einer 20 mm Mineralwolle-Dämmungsschicht wärme- und schallisoliert
FKV 220-225		Gegenflansch
GKV 220-225		Flexibler Antivibrationsverbinder
KKV 220-225		Rückschlagklappe

Ecodesign

Warenzeichen	Vents
Modell	VKHC 225 EC
Antriebsart	Integrierter VSD
Typ des Wärmerückgewinnungssystems	Nicht vorhanden
Statischer Druck bei Nennvolumenstrom (Pa)	256
Maximale externe Leckagerate (%)	2.7
Statische Effizienz (%)	50.6
Anlagentyp	NRVU UVU
Effektive Eingangsleistung (kW)	0.094
Schallleistungspegel (dB(A))	60