VKHC 2E 225

Dach-Radialventilatoren

• Schalldruckpegel LpA bei 3 m: 51
• Laufradtyp: Radiallaufrad mit rückwärts gekrümmten Schaufeln
• Gehäusematerial: Beschichteter Stahl

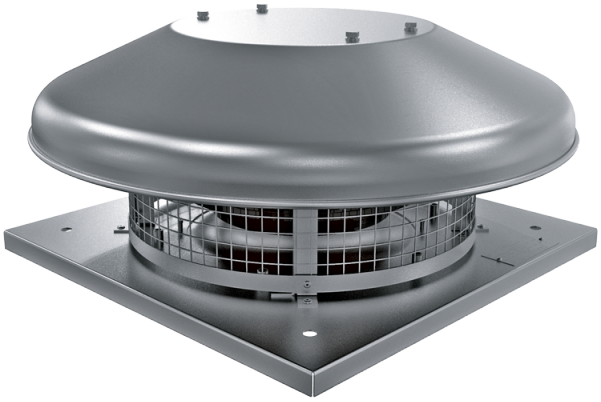

	Maßeinheit	VKHC 2E 225	
Phasen	-	1	
Minimale Versorgungsspannung	V	230	
Maximale Versorgungsspannung	V	230	
Netzfrequenz	Hz	50	60
Nennleistung	W	123	
Stromaufnahme	A	0.54	
Maximaler Volumenstrom bei 50 Hz	m³/h	940	
Drehzahl bei 50 Hz	-	2787	
Schalldruckpegel LpA bei 3 m	dB(A)	51	
Gewicht	kg	7	
Maximale Fördermitteltemperatur	°C	50	
Minimale Fördermitteltemperatur	°C	-25	
Schutzart	-	IPX4	
Motorschutzart	-	IP44	
Größe	mm	225	

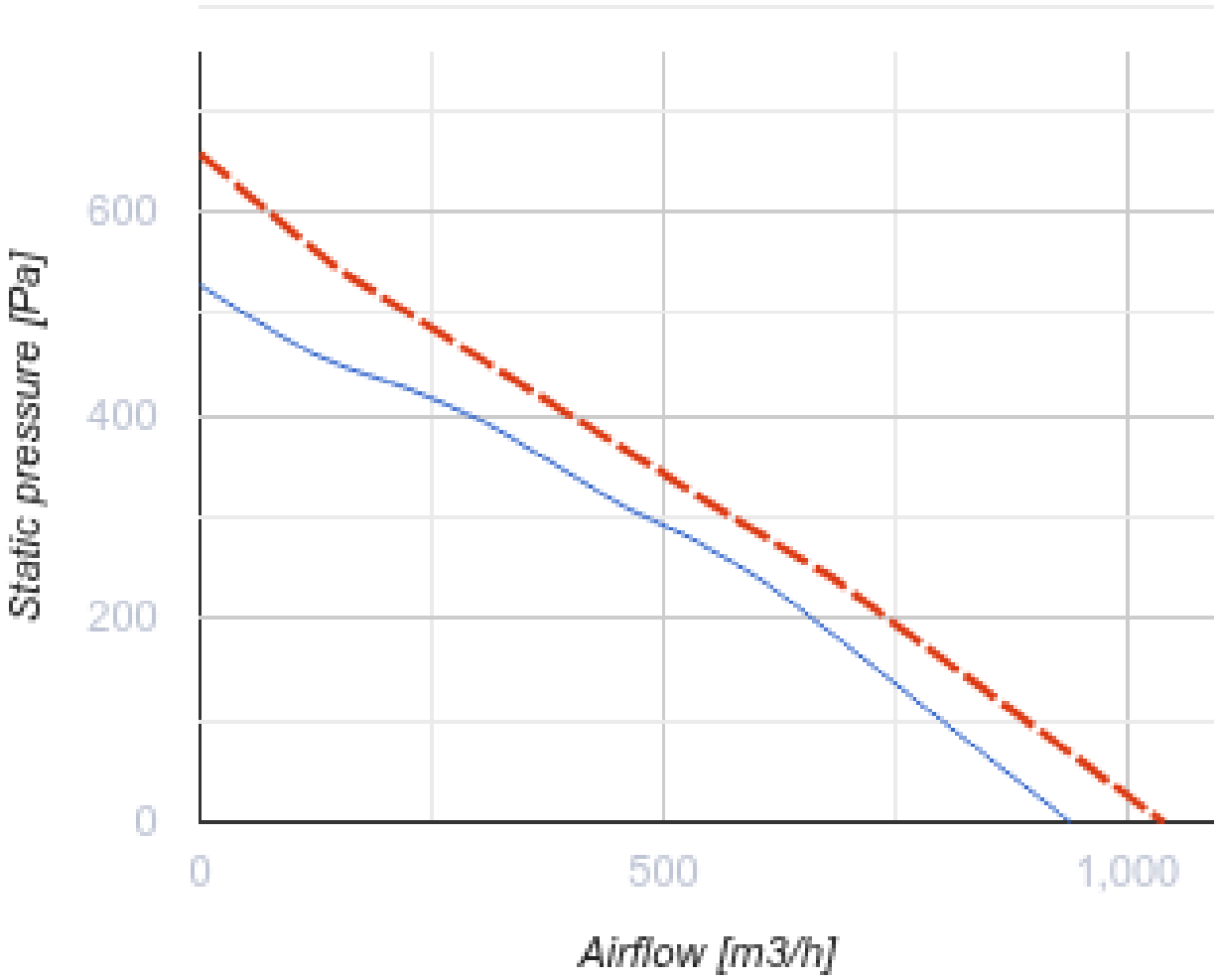
600
400
200
0
Static pressure [Pa]
0
500
1,000
Airflow [m3/h]

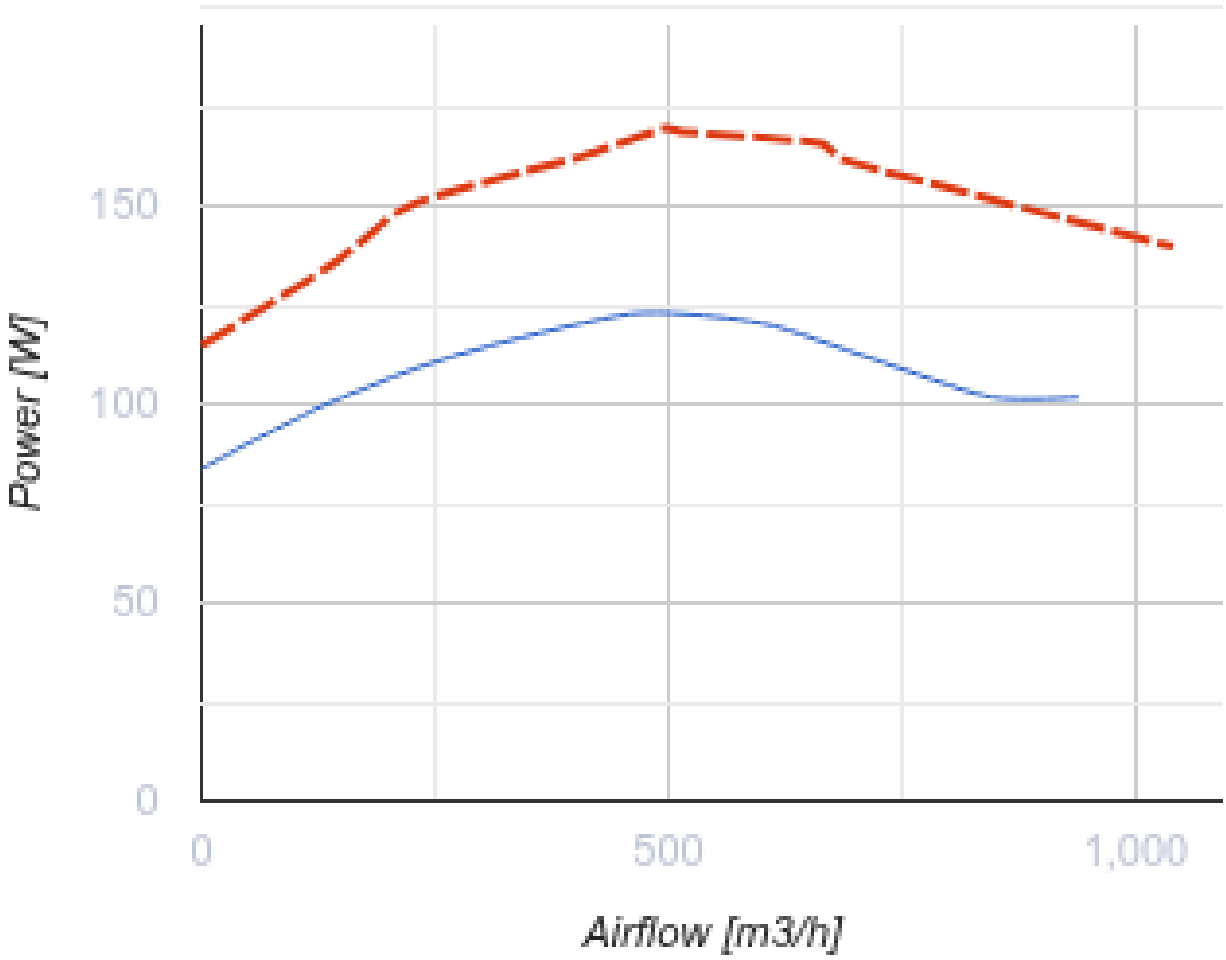

Abmessungen

H	ØD	ØD1	L	L1
193	503	210	330	245

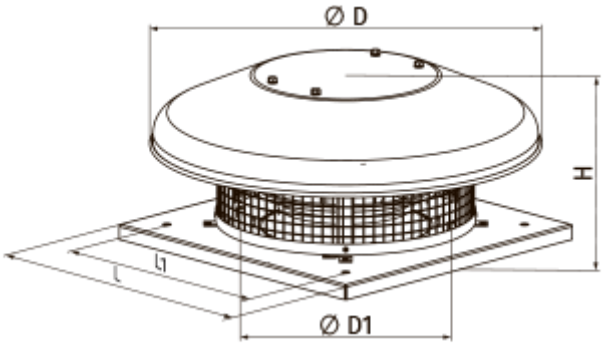

Zubehör

Thyristor-Drehzahlregler

Produktname	Foto	Beschreibung
RS-3,0-T		Ein-/Ausschaltung und Drehzahlregelung von spannungsgesteuerten Ventilator-Einphasenmotoren in Lüftungssystemen
RS-5,0-T		Ein-/Ausschaltung und Drehzahlregelung von spannungsgesteuerten Ventilator-Einphasenmotoren in Lüftungssystemen
RS-10,0-T		Ein-/Ausschaltung und Drehzahlregelung von spannungsgesteuerten Ventilator-Einphasenmotoren in Lüftungssystemen

Trafo-Drehzahlregler

Produktname	Foto	Beschreibung
RSA5E-3,5-T		Drehzahlregelung von Einphasen-Ventilatoren durch eine stufenweise Drehzahlregelung der Elektromotoren
RSA5E-5,0-T		Drehzahlregelung von Einphasen-Ventilatoren durch eine stufenweise Drehzahlregelung der Elektromotoren
RSA5E-7,5-T		Drehzahlregelung von Einphasen-Ventilatoren durch eine stufenweise Drehzahlregelung der Elektromotoren
RSA5D-1,5-M		Dreiphasen-Drehzahlregler
RSA5D-6,0-M		Dreiphasen-Drehzahlregler
RSA5D-8,0-M		Dreiphasen-Drehzahlregler
RSA5D-11,0-M		Dreiphasen-Drehzahlregler
RSA5E-1,5-T		Drehzahlregelung von Einphasen-Ventilatoren durch eine stufenweise Drehzahlregelung der Elektromotoren

Zubehör für Dachventilatoren

Produktname	Foto	Beschreibung

RKV 220-225		Montagerahmen
RKVI 220-225		Montagerahmen mit einer 20 mm Mineralwolle-Dämmungsschicht wärme- und schallisoliert
FKV 220-225		Gegenflansch
GKV 220-225		Flexibler Antivibrationsverbinder
KKV 220-225		Rückschlagklappe

Ecodesign

Warenzeichen	Vents
Modell	VKHC 2E 225
Antriebsart	Integrierter VSD
Typ des Wärmerückgewinnungssystems	Nicht vorhanden
Statischer Druck bei Nennvolumenstrom (Pa)	284
Maximale externe Leckagerate (%)	2.7
Statische Effizienz (%)	39.1
Anlagentyp	NRVU UVU
Effektive Eingangsleistung (kW)	0.123
Schallleistungspegel (dB(A))	59