VKHC 310 EC

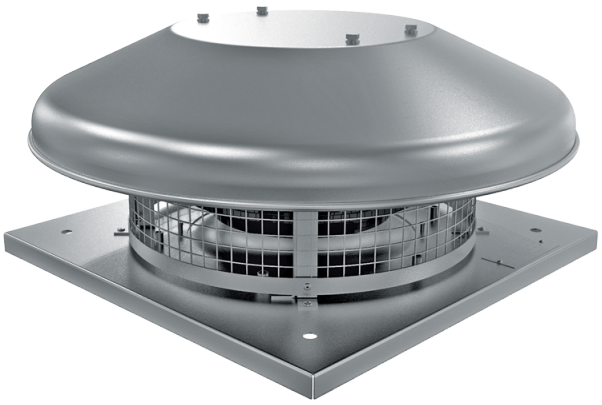

Dach-Radialventilatoren mit EC-Motoren

• Schalldruckpegel LpA bei 3 m: 49
• Laufradtyp: Radiallaufrad mit rückwärts gekrümmten Schaufeln
• Gehäusematerial: Beschichteter Stahl

	Maßeinheit	VKHC 310 EC
Phasen	-	1
Maximale Versorgungsspannung	V	230
Minimale Versorgungsspannung	V	230
Netzfrequenz	Hz	50/60
Nennleistung	W	408
Stromaufnahme	A	1.79
Maximaler Volumenstrom bei 50 Hz	m³/h	2700
Drehzahl bei 50 Hz	-	2600
Schalldruckpegel LpA bei 3 m	dB(A)	49
Gewicht	kg	12
Maximale Fördermitteltemperatur	°C	60
Minimale Fördermitteltemperatur	°C	-25
Schutzart	-	IPX4
Motorschutzart	-	IP55
Größe	mm	310

Abmessungen

H	ØD	ØD1	L	L1
254	623	285	420	330

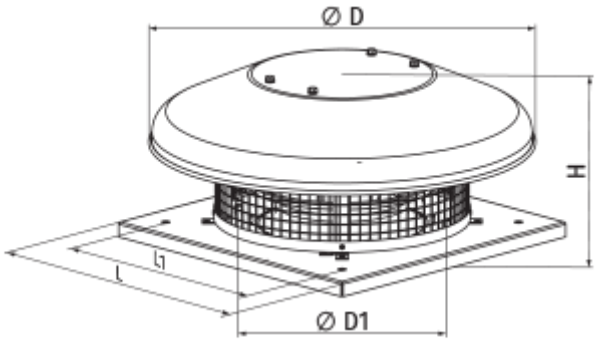

Zubehör

EC-Motor Drehzahlregler

Produktname	Foto	Beschreibung
R-1/010		EC-motor Drehzahlregler

Zubehör für Dachventilatoren

Produktname	Foto	Beschreibung
RKV 250-315		Montagerahmen
RKVI 250-315		Montagerahmen mit einer 20 mm Mineralwolle-Dämmungsschicht wärme- und schallisoliert
FKV 250-315		Gegenflansch
GKV 250-315		Flexibler Antivibrationsverbinder
KKV 250-315		Rückschlagklappe

Ecodesign

Warenzeichen	Vents
Modell	VKHC 310 EC
Antriebsart	Integrierter VSD
Typ des Wärmerückgewinnungssystems	Nicht vorhanden
Statischer Druck bei Nennvolumenstrom (Pa)	462
Maximale externe Leckagerate (%)	2.7
Statische Effizienz (%)	52
Schallleistungspegel (dB(A))	68
Anlagentyp	NRVU UVU
Effektive Eingangsleistung (kW)	0.408