VKHC 4E 310

Dach-Radialventilatoren

• Schalldruckpegel LpA bei 3 m: 47
• Laufradtyp: Radiallaufrad mit rückwärts gekrümmten Schaufeln
• Gehäusematerial: Beschichteter Stahl

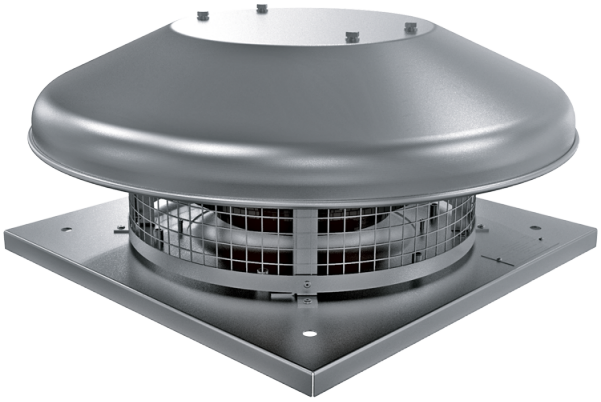

	Maßeinheit	VKHC 4E 310	
Phasen	-	1	
Maximale Versorgungsspannung	V	230	
Minimale Versorgungsspannung	V	230	
Netzfrequenz	Hz	50	60
Nennleistung	W	141	
Stromaufnahme	A	0.64	
Maximaler Volumenstrom bei 50 Hz	m³/h	2265	
Drehzahl bei 50 Hz	-	1420	
Schalldruckpegel LpA bei 3 m	dB(A)	47	
Gewicht	kg	11	
Maximale Fördermitteltemperatur	°C	50	
Minimale Fördermitteltemperatur	°C	-25	
Schutzart	-	IPX4	
Motorschutzart	-	IP44	
Größe	mm	310	

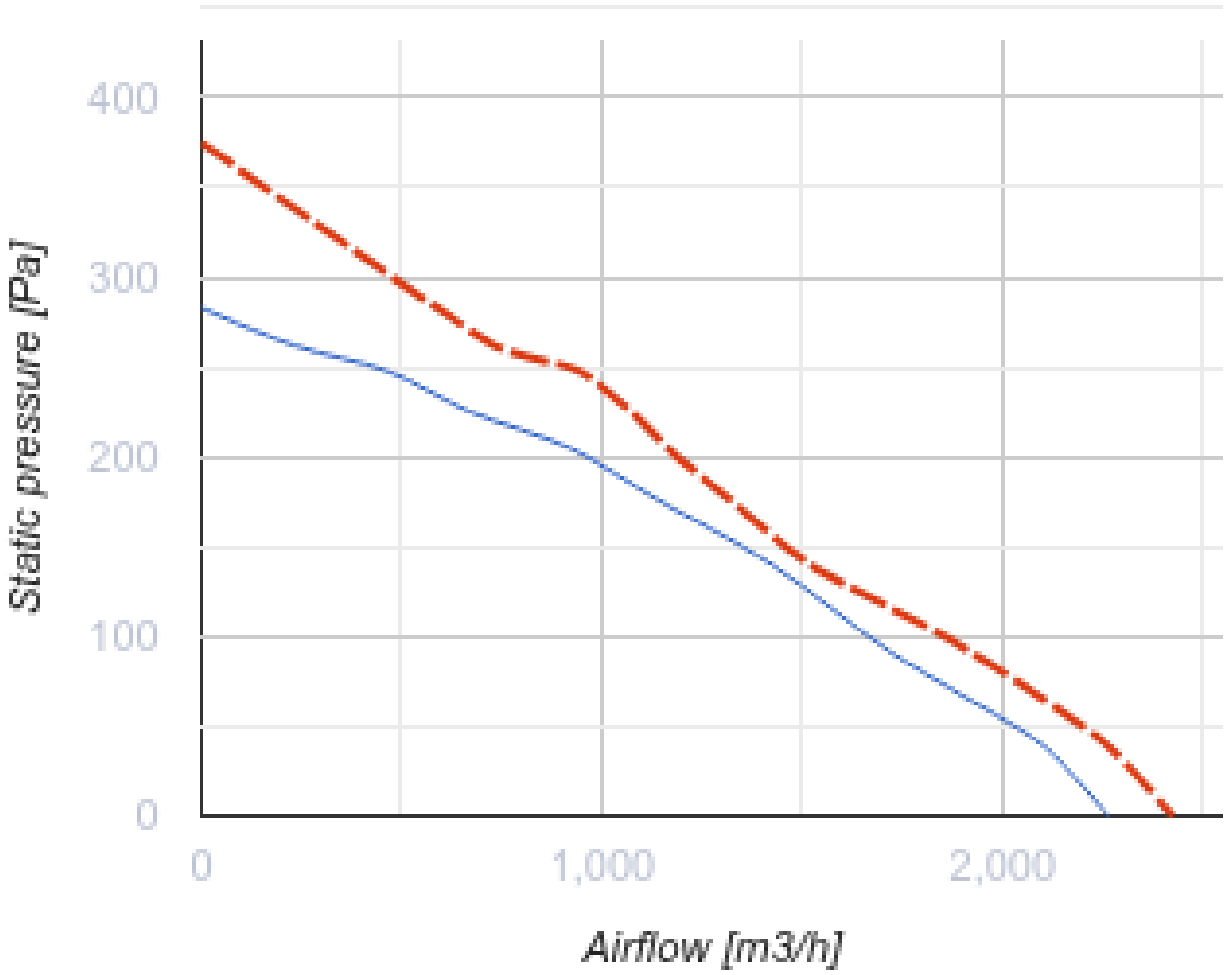
400
300
200
100
0
Static pressure [Pa]
0
1,000
2,000
Airflow [m3/h]

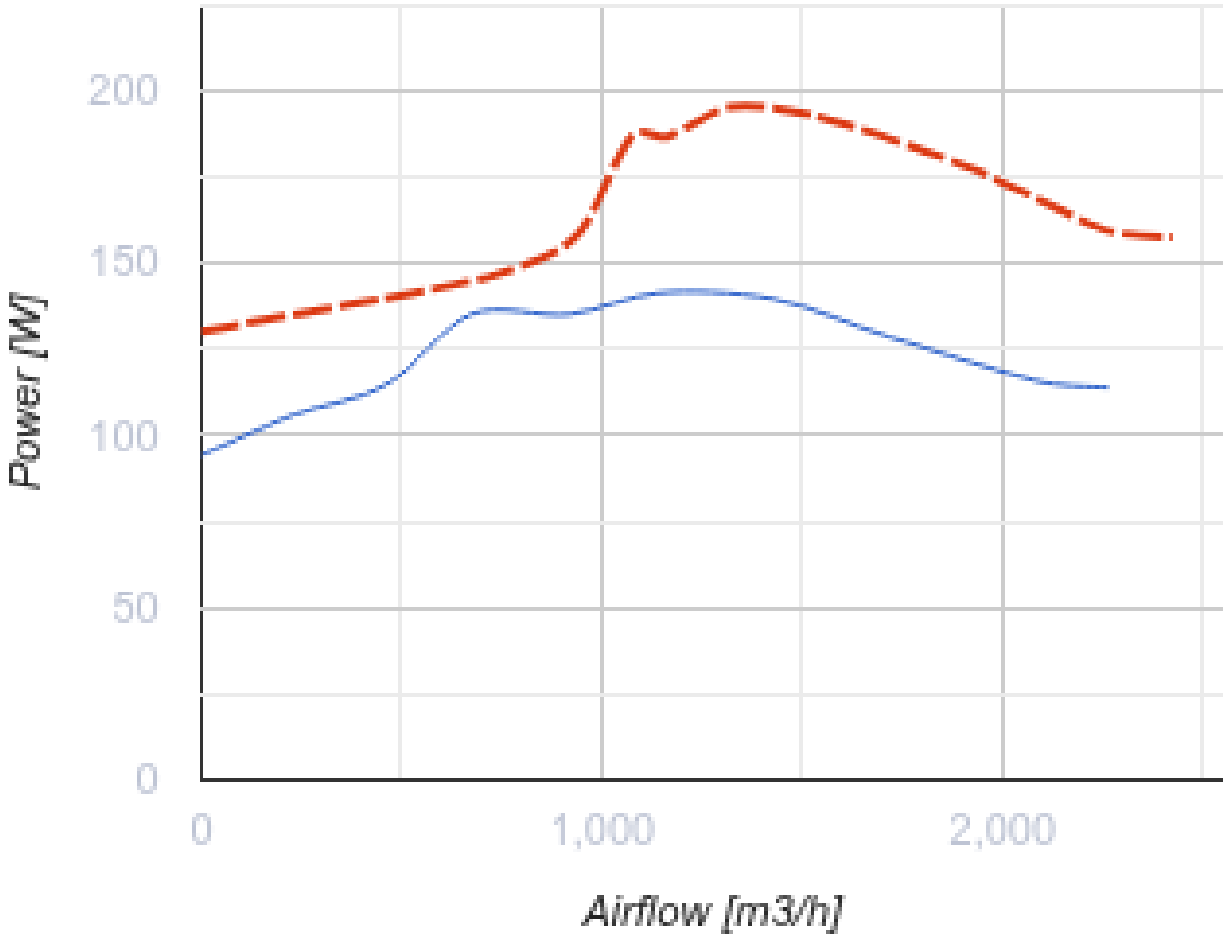

Abmessungen

H	ØD	ØD1	L	L1
277	623	285	420	330

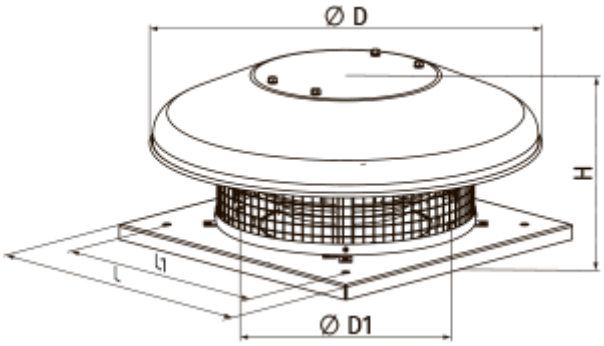

Zubehör

Thyristor-Drehzahlregler

Produktname	Foto	Beschreibung
RS-3,0-T		Ein-/Ausschaltung und Drehzahlregelung von spannungsgesteuerten Ventilator-Einphasenmotoren in Lüftungssystemen
RS-5,0-T		Ein-/Ausschaltung und Drehzahlregelung von spannungsgesteuerten Ventilator-Einphasenmotoren in Lüftungssystemen
RS-10,0-T		Ein-/Ausschaltung und Drehzahlregelung von spannungsgesteuerten Ventilator-Einphasenmotoren in Lüftungssystemen

Trafo-Drehzahlregler

Produktname	Foto	Beschreibung
RSA5E-3,5-T		Drehzahlregelung von Einphasen-Ventilatoren durch eine stufenweise Drehzahlregelung der Elektromotoren
RSA5E-5,0-T		Drehzahlregelung von Einphasen-Ventilatoren durch eine stufenweise Drehzahlregelung der Elektromotoren
RSA5E-7,5-T		Drehzahlregelung von Einphasen-Ventilatoren durch eine stufenweise Drehzahlregelung der Elektromotoren
RSA5D-1,5-M		Dreiphasen-Drehzahlregler
RSA5D-6,0-M		Dreiphasen-Drehzahlregler
RSA5D-8,0-M		Dreiphasen-Drehzahlregler
RSA5D-11,0-M		Dreiphasen-Drehzahlregler
RSA5E-1,5-T		Drehzahlregelung von Einphasen-Ventilatoren durch eine stufenweise Drehzahlregelung der Elektromotoren

Zubehör für Dachventilatoren

Produktname	Foto	Beschreibung

RKV 250-315		Montagerahmen
RKVI 250-315		Montagerahmen mit einer 20 mm Mineralwolle-Dämmungsschicht wärme- und schallisoliert
FKV 250-315		Gegenflansch
GKV 250-315		Flexibler Antivibrationsverbinder
KKV 250-315		Rückschlagklappe

Ecodesign

Warenzeichen	Vents
Modell	VKHC 4E 310
Antriebsart	Externer MSD oder VSD
Typ des Wärmerückgewinnungssystems	Nicht vorhanden
Statischer Druck bei Nennvolumenstrom (Pa)	176
Maximale externe Leckagerate (%)	2.7
Statische Effizienz (%)	40.4
Anlagentyp	NRVU UVU
Schallleistungspegel (dB(A))	67
Effektive Eingangsleistung (kW)	0.141