VKHCA 190 EC

Dach-Radialventilatoren mit EC-Motoren

• Schalldruckpegel LpA bei 3 m: 52
• Laufradtyp: Radiallaufrad mit rückwärts gekrümmten Schaufeln
• Gehäusematerial: Aluminium

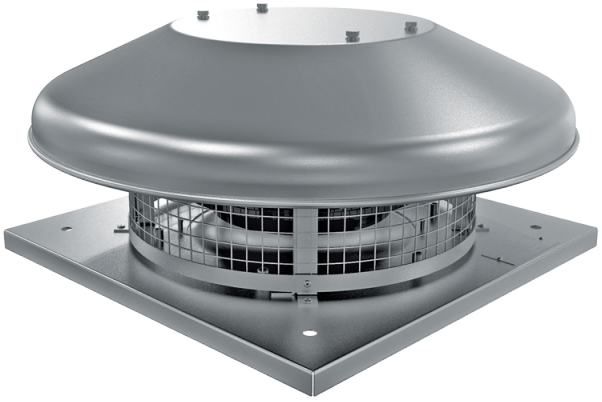

	Maßeinheit	VKHCA 190 EC
Phasen	-	1
Minimale Versorgungsspannung	V	230
Maximale Versorgungsspannung	V	230
Netzfrequenz	Hz	50/60
Nennleistung	W	110
Stromaufnahme	A	0.87
Maximaler Volumenstrom bei 50 Hz	m³/h	770
Schalldruckpegel LpA bei 3 m	dB(A)	52
Gewicht	kg	6
Maximale Fördermitteltemperatur	°C	60
Minimale Fördermitteltemperatur	°C	-25
Schutzart	-	IPX4
Motorschutzart	-	IP55
Größe	mm	190

Abmessungen

H	ØD	ØD1	L	L1
178	503	210	330	245

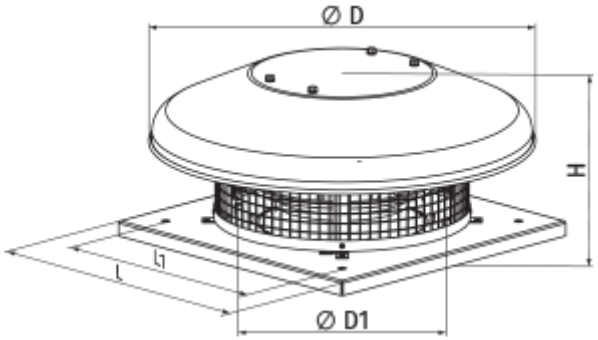

Zubehör

EC-Motor Drehzahlregler

Produktname	Foto	Beschreibung
R-1/010		EC-motor Drehzahlregler

Zubehör für Dachventilatoren

Produktname	Foto	Beschreibung
RKV 220-225		Montagerahmen
RKVI 220-225		Montagerahmen mit einer 20 mm Mineralwolle-Dämmungsschicht wärme- und schallisoliert
FKV 220-225		Gegenflansch
GKV 220-225		Flexibler Antivibrationsverbinder
KKV 220-225		Rückschlagklappe