VKHCA 4E 250

Dach-Radialventilatoren

• Schalldruckpegel LpA bei 3 m: 46
• Laufradtyp: Radiallaufrad mit rückwärts gekrümmten Schaufeln
• Gehäusematerial: Aluminium

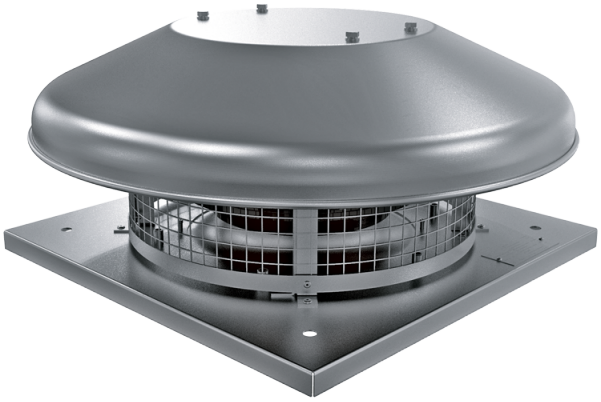

	Maßeinheit	VKHCA 4E 250
Phasen	-	1
Minimale Versorgungsspannung	V	230
Maximale Versorgungsspannung	V	230
Netzfrequenz	Hz	50
Nennleistung	W	48
Stromaufnahme	A	0.23
Maximaler Volumenstrom bei 50 Hz	m³/h	830
Drehzahl bei 50 Hz	-	1440
Schalldruckpegel LpA bei 3 m	dB(A)	46
Gewicht	kg	8
Maximale Fördermitteltemperatur	°C	50
Minimale Fördermitteltemperatur	°C	-25
Schutzart	-	IPX4
Motorschutzart	-	IP44
Größe	mm	250

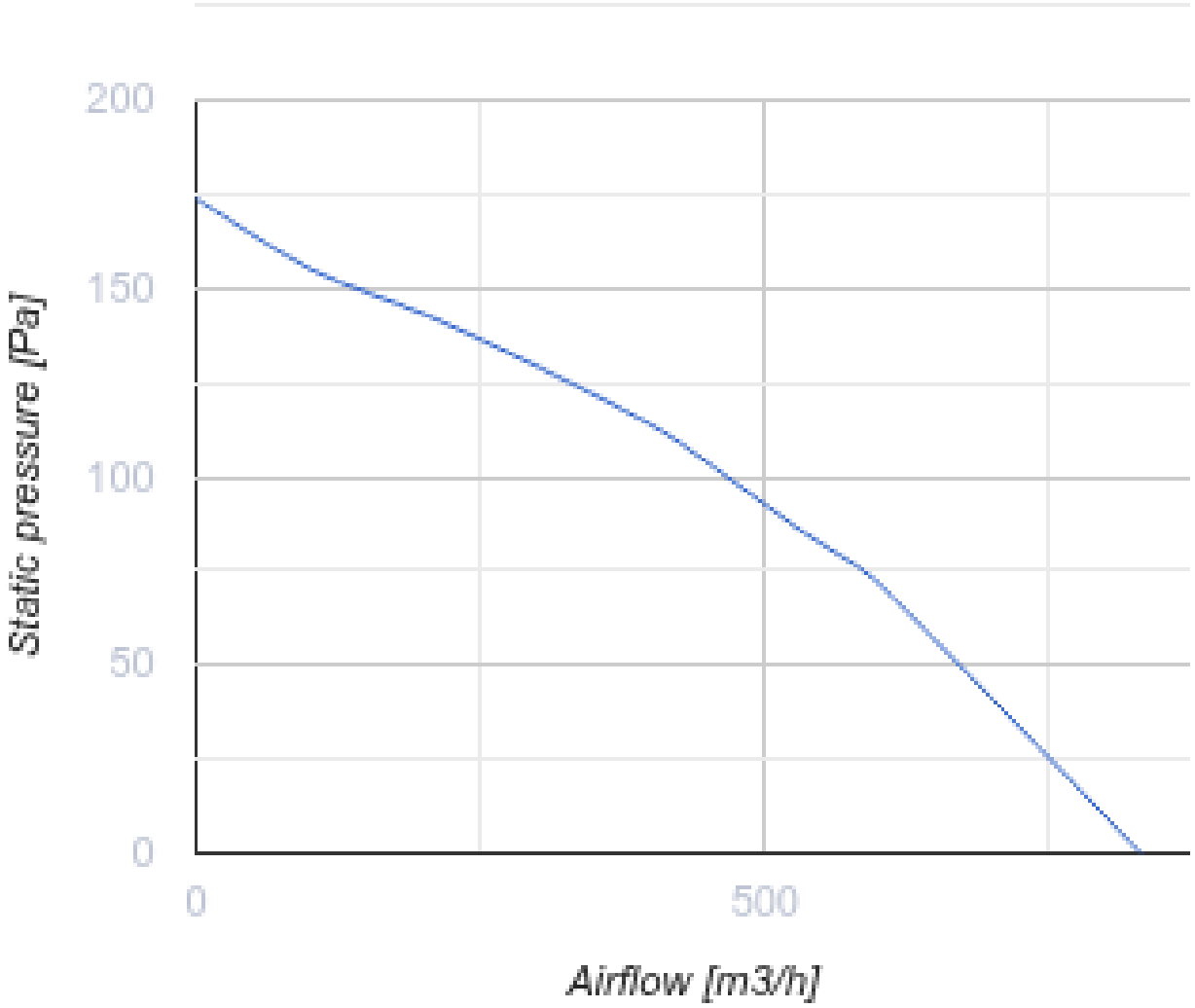
200
150
100
50
0
Static pressure [Pa]
0
500
Airflow [m3/h]

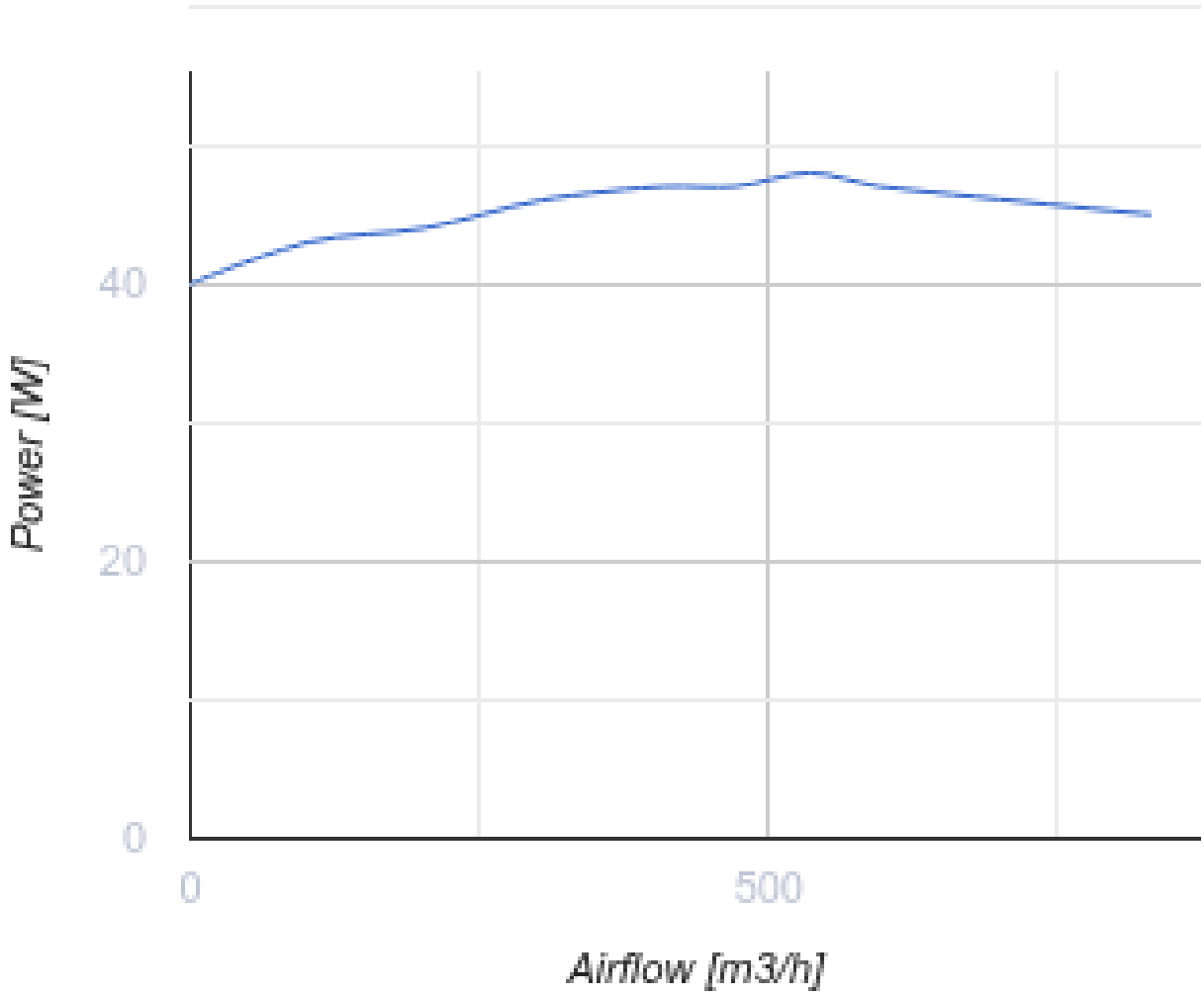

Abmessungen

H	ØD	ØD1	L	L1
224	503	285	420	330

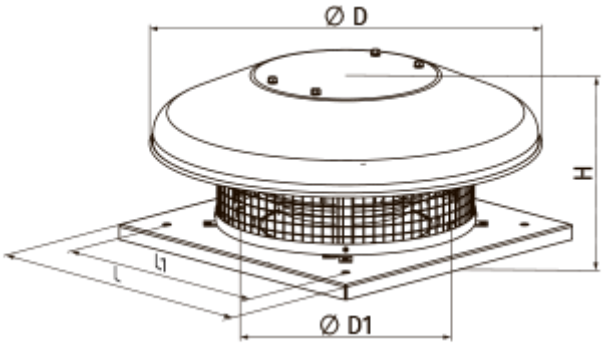

Zubehör

Thyristor-Drehzahlregler

Produktname	Foto	Beschreibung
RS-3,0-T		Ein-/Ausschaltung und Drehzahlregelung von spannungsgesteuerten Ventilator-Einphasenmotoren in Lüftungssystemen
RS-5,0-T		Ein-/Ausschaltung und Drehzahlregelung von spannungsgesteuerten Ventilator-Einphasenmotoren in Lüftungssystemen
RS-10,0-T		Ein-/Ausschaltung und Drehzahlregelung von spannungsgesteuerten Ventilator-Einphasenmotoren in Lüftungssystemen

Trafo-Drehzahlregler

Produktname	Foto	Beschreibung
RSA5E-3,5-T		Drehzahlregelung von Einphasen-Ventilatoren durch eine stufenweise Drehzahlregelung der Elektromotoren
RSA5E-5,0-T		Drehzahlregelung von Einphasen-Ventilatoren durch eine stufenweise Drehzahlregelung der Elektromotoren
RSA5E-7,5-T		Drehzahlregelung von Einphasen-Ventilatoren durch eine stufenweise Drehzahlregelung der Elektromotoren
RSA5D-1,5-M		Dreiphasen-Drehzahlregler
RSA5D-6,0-M		Dreiphasen-Drehzahlregler
RSA5D-8,0-M		Dreiphasen-Drehzahlregler
RSA5D-11,0-M		Dreiphasen-Drehzahlregler
RSA5E-1,5-T		Drehzahlregelung von Einphasen-Ventilatoren durch eine stufenweise Drehzahlregelung der Elektromotoren

Zubehör für Dachventilatoren

Produktname	Foto	Beschreibung

RKV 250-315		Montagerahmen
RKVI 250-315		Montagerahmen mit einer 20 mm Mineralwolle-Dämmungsschicht wärme- und schallisoliert
FKV 250-315		Gegenflansch
GKV 250-315		Flexibler Antivibrationsverbinder
KKV 250-315		Rückschlagklappe