VKHz 2E 250

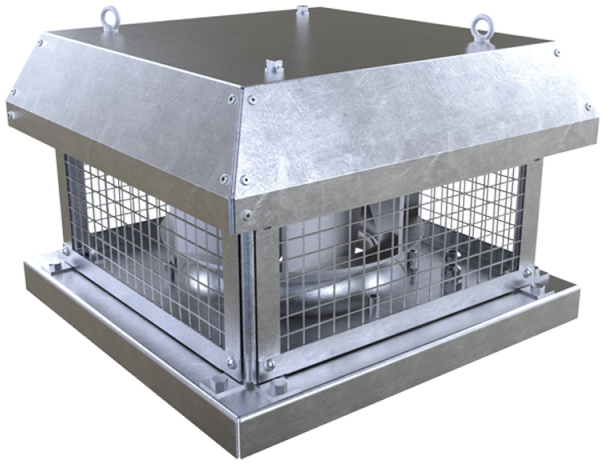

Dach-Radialventilatoren mit horizontalem Luftaustritt

• Schalldruckpegel LpA bei 3 m: 54
• Laufradtyp: Radiallaufrad mit rückwärts gekrümmten Schaufeln
• Gehäusematerial: Verzinkter Stahl

	Maßeinheit	VKHz 2E 250
Phasen	-	1
Maximale Versorgungsspannung	V	230
Minimale Versorgungsspannung	V	230
Netzfrequenz	Hz	50/60
Nennleistung	W	184
Stromaufnahme	A	0.81
Maximaler Volumenstrom bei 50 Hz	m³/h	1450
Drehzahl bei 50 Hz	-	2480
Schalldruckpegel LpA bei 3 m	dB(A)	54
Gewicht	kg	12.7
Maximale Fördermitteltemperatur	°C	50
Minimale Fördermitteltemperatur	°C	-25
Schutzart	-	IPX4
Motorschutzart	-	IP44
Material des Laufrads	-	Plastik
Größe	mm	250

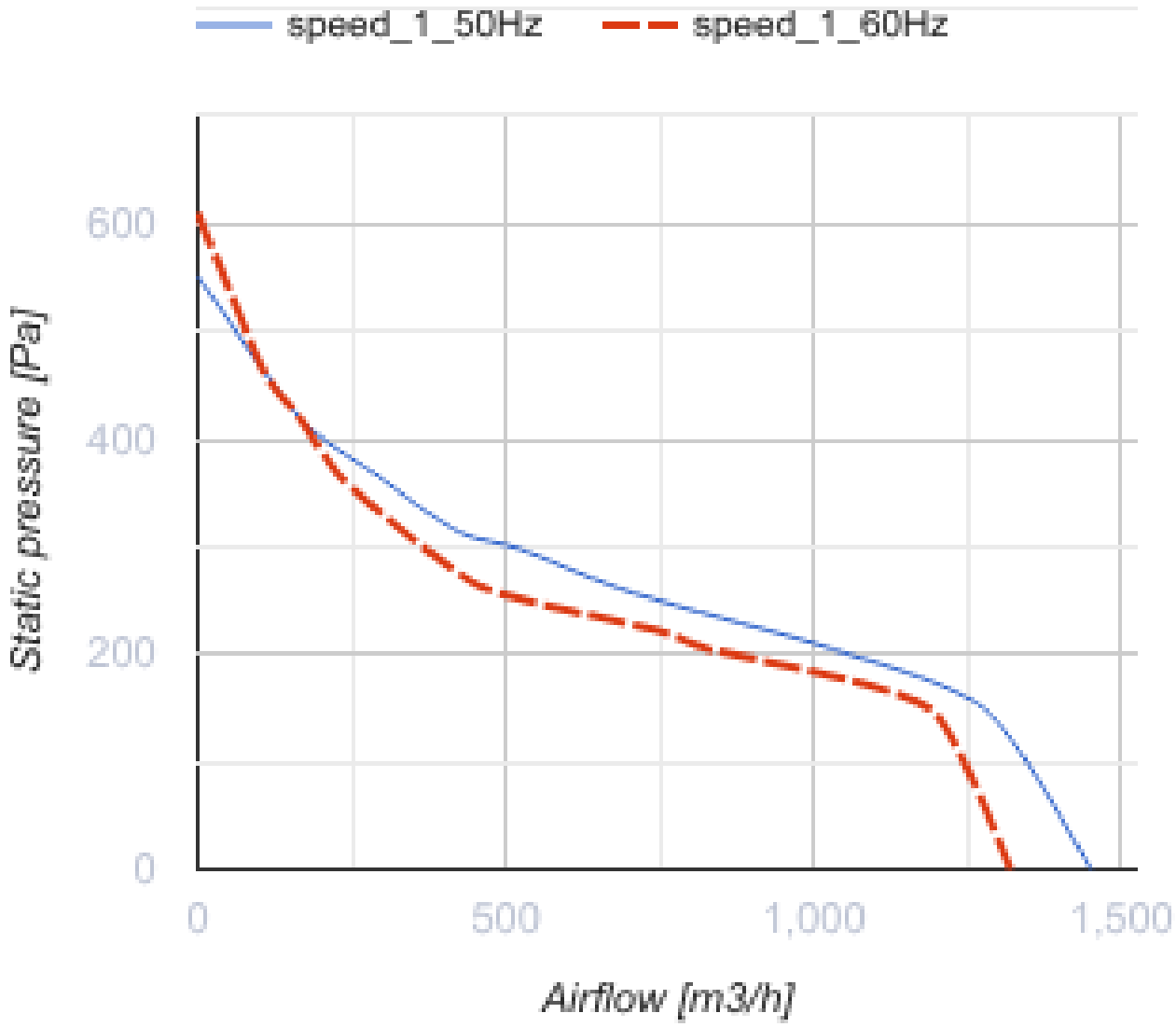
speed_1_50Hz
speed_1_60Hz
600
400
200
0
Static pressure [Pa]
0
500
1,000
1,500
Airflow [m3/h]

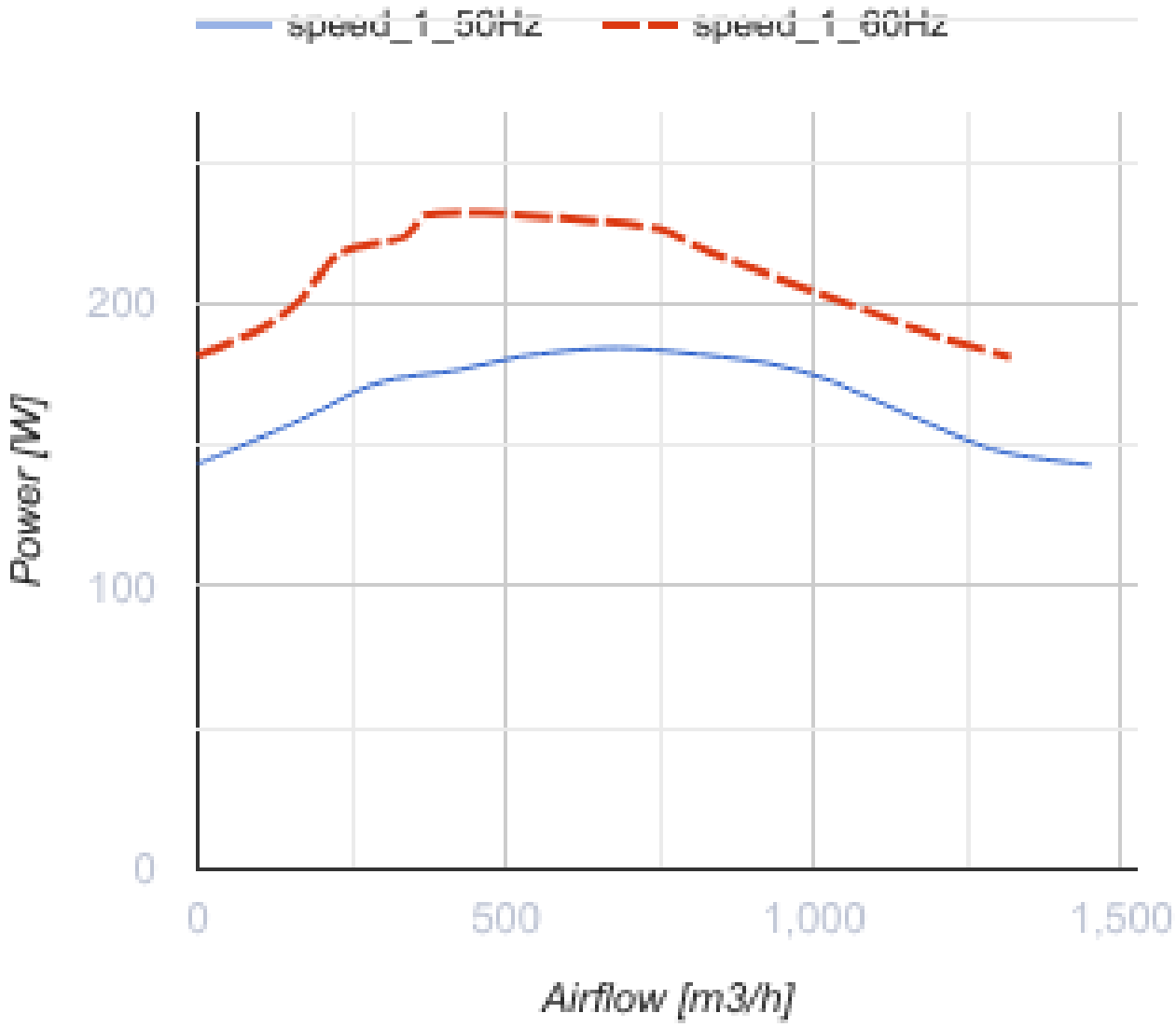

Abmessungen

H	H1	A	B	C	Ød	ØD
237	244	451	450	330	11	285

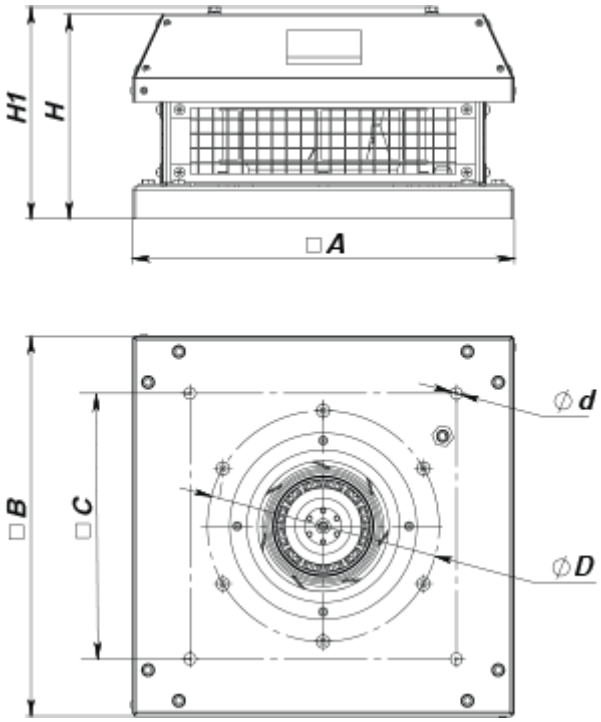

Zubehör

Zubehör für Dachventilatoren

Produktname	Foto	Beschreibung
RKV 250-315		Montagerahmen
RKVI 250-315		Montagerahmen mit einer 20 mm Mineralwolle-Dämmungsschicht wärme- und schallisoliert
FKV 250-315		Gegenflansch
GKV 250-315		Flexibler Antivibrationsverbinder
KKV 250-315		Rückschlagklappe

Ecodesign

Warenzeichen	Vents
Modell	VKHz 2E 250
Antriebsart	Externer MSD oder VSD
Typ des Wärmerückgewinnungssystems	Nicht vorhanden
Statischer Druck bei Nennvolumenstrom (Pa)	144
Maximale externe Leckagerate (%)	2.7
Statische Effizienz (%)	35.4
Schallleistungspegel (dB(A))	74
Effektive Eingangsleistung (kW)	0.149
Anlagentyp	NRVU UVU