VKHz 310 EC

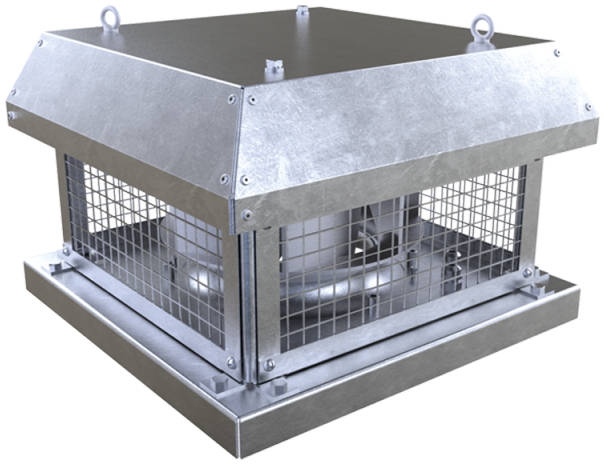

Dach-Radialventilatoren mit horizontalem Luftaustritt mit EC-Motoren

• Schalldruckpegel LpA bei 3 m: 49
• Laufradtyp: Radiallaufrad mit rückwärts gekrümmten Schaufeln
• Gehäusematerial: Verzinkter Stahl

	Maßeinheit	VKHz 310 EC
Phasen	-	1
Minimale Versorgungsspannung	V	230
Maximale Versorgungsspannung	V	230
Netzfrequenz	Hz	50/60
Nennleistung	W	391
Stromaufnahme	A	1.72
Maximaler Volumenstrom bei 50 Hz	m³/h	3100
Drehzahl bei 50 Hz	-	2600
Schalldruckpegel LpA bei 3 m	dB(A)	49
Gewicht	kg	16
Maximale Fördermitteltemperatur	°C	60
Minimale Fördermitteltemperatur	°C	-20
Schutzart	-	IPX4
Motorschutzart	-	IP54
Material des Laufrads	-	Aluminium
Größe	mm	310

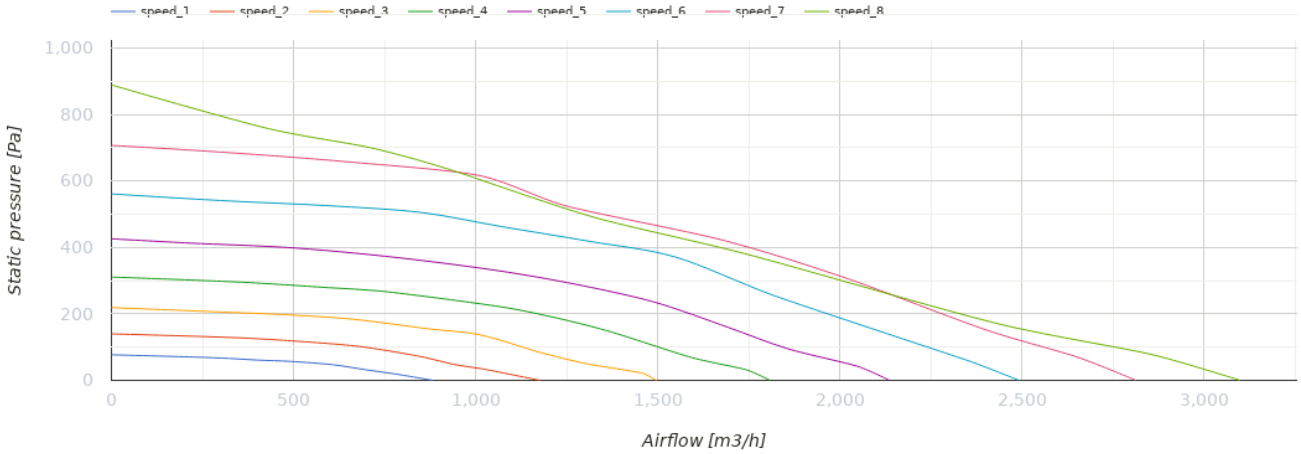

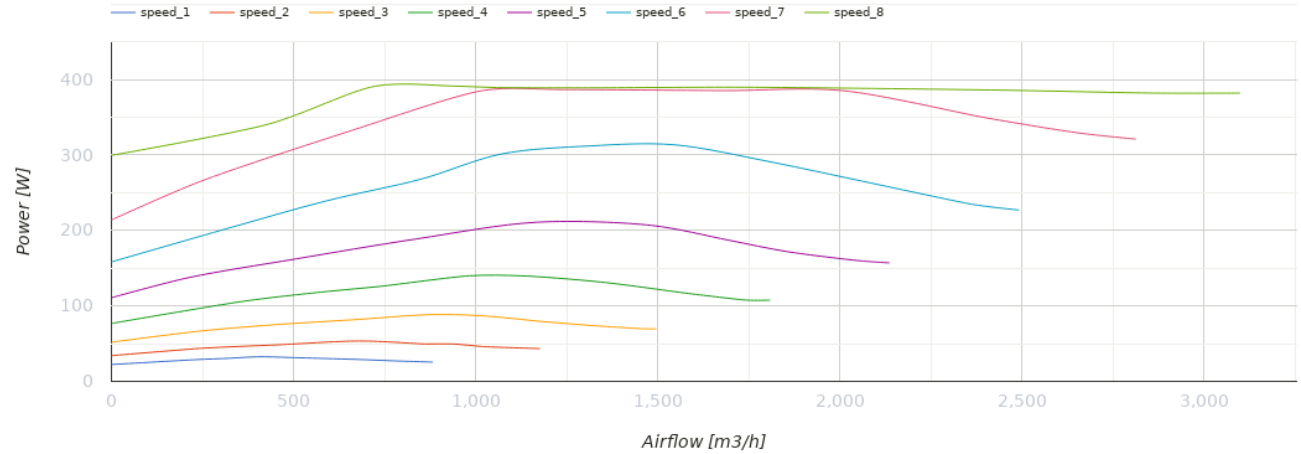

Abmessungen

ØD	Ød	H	L	L1	L2
285	11	263	451	330	450

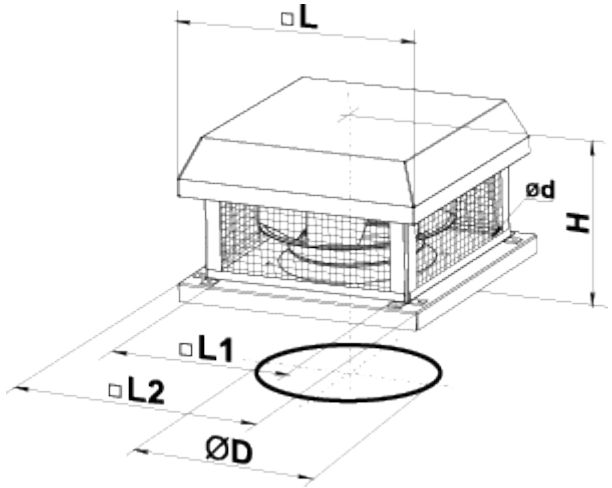

Zubehör

EC-Motor Drehzahlregler

Produktname	Foto	Beschreibung
R-1/010		EC-motor Drehzahlregler

Zubehör für Dachventilatoren

Produktname	Foto	Beschreibung
RKV 250-315		Montagerahmen
RKVI 250-315		Montagerahmen mit einer 20 mm Mineralwolle-Dämmungsschicht wärme- und schallisoliert
FKV 250-315		Gegenflansch
GKV 250-315		Flexibler Antivibrationsverbinder
KKV 250-315		Rückschlagklappe

Ecodesign

Warenzeichen	Vents
Modell	VKHz 310 EC
Antriebsart	Integrierter VSD
Typ des Wärmerückgewinnungssystems	Nicht vorhanden
Statischer Druck bei Nennvolumenstrom (Pa)	382
Maximale externe Leckagerate (%)	2.7
Statische Effizienz (%)	53.9
Anlagentyp	NRVU UVU
Schallleistungspegel (dB(A))	68
Effektive Eingangsleistung (kW)	0.39