VKHz 400 EC

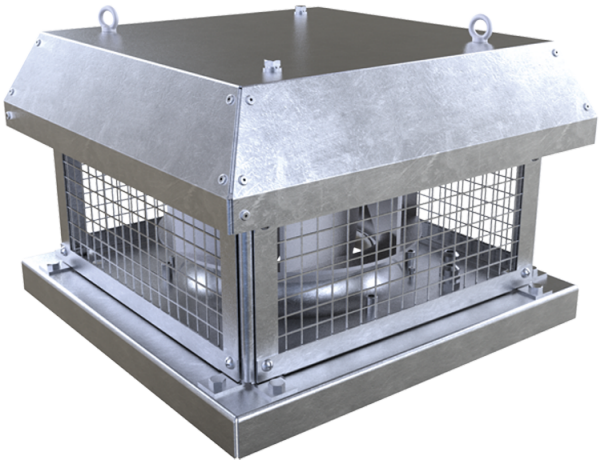

Radialdachventilator mit dem horizontalen Luftauswurf

- Max. Förderleistung: 5380
- Schalldruckpegel LpA @ 3 m: 58
- Motortyp: EC
- Laufradtyp: Centrifugal backward curved blades
- Gehäusematerial: Galvanized steel

	Maßeinheit	VKHz 400 EC
Speed	-	1
Versorgungsspannung min	V	230
Versorgungsspannung max	V	230
Frequenz der Netzversorgung	Hz	50/60
Leistung	W	526
Stromaufnahme	A	3.9
Max. Förderleistung	m^3/h	5380
Schalldruckpegel LpA @ 3 m	dB(A)	58
Gewicht	kg	27
Fördermitteltemperatur max	°C	50
Fördermitteltemperatur min	°C	-25
Schutzart	-	IPX4

Abmessungen

ØD	Ød	H	L	L1	L2
438	11	384	625	450	620

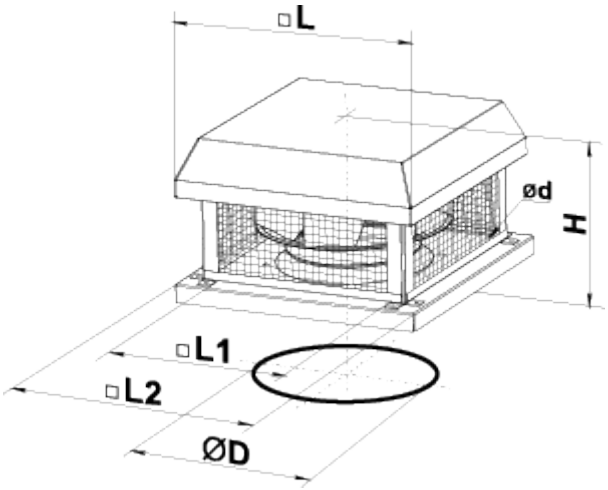
□L
ød
H
□L1
□L2
ØD