VKHz 450 EC

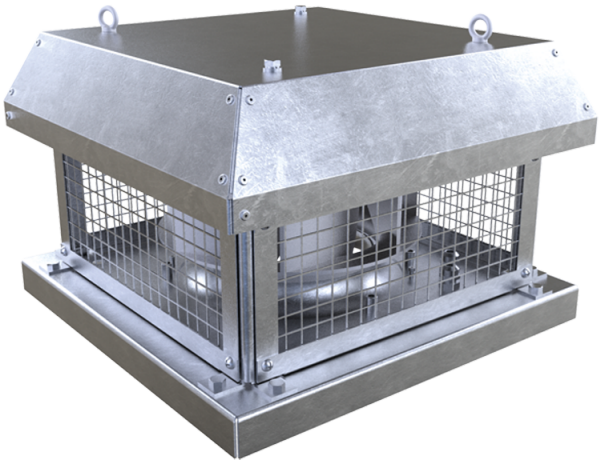

Radialdachventilator mit dem horizontalen Luftauswurf

- Max. Förderleistung: 8110
- Schalldruckpegel LpA @ 3 m: 63
- Motortyp: EC
- Laufradtyp: Centrifugal backward curved blades
- Gehäusematerial: Galvanized steel

	Maßeinheit	VKHz 450 EC
Speed	-	1
Versorgungsspannung min	V	400
Versorgungsspannung max	V	400
Frequenz der Netzversorgung	Hz	50/60
Leistung	W	1323
Stromaufnahme	A	3.27
Max. Förderleistung	m^3/h	8110
Schalldruckpegel LpA @ 3 m	dB(A)	63
Gewicht	kg	46
Fördermitteltemperatur max	°C	60
Fördermitteltemperatur min	°C	-20
Schutzart	-	IPX4

Abmessungen

ØD	Ød	H	L	L1	L2
438	11	420	710	535	700

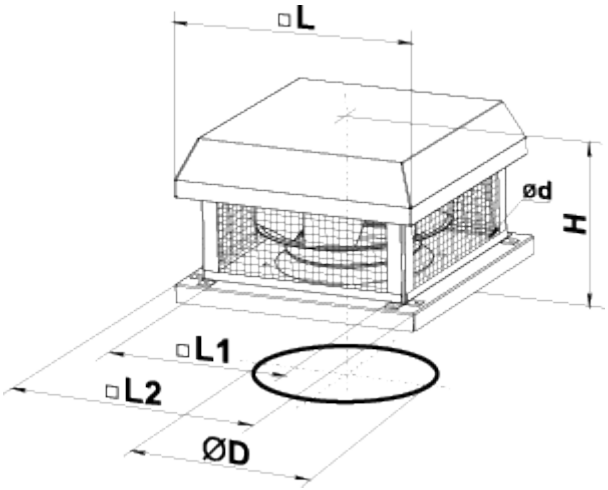
□L
ød
H
□L1
□L2
ØD