VKHz 4E 250

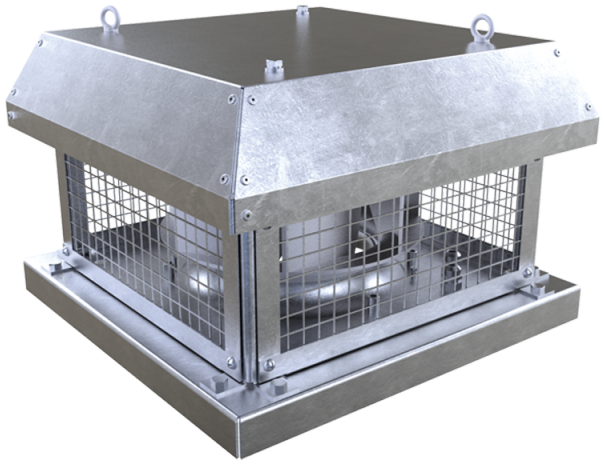

Dach-Radialventilatoren mit horizontalem Luftaustritt

• Schalldruckpegel LpA bei 3 m: 46
• Laufradtyp: Radiallaufrad mit rückwärts gekrümmten Schaufeln
• Gehäusematerial: Verzinkter Stahl

	Maßeinheit	VKHz 4E 250
Phasen	-	1
Minimale Versorgungsspannung	V	230
Maximale Versorgungsspannung	V	230
Netzfrequenz	Hz	50
Nennleistung	W	48
Stromaufnahme	A	0.23
Maximaler Volumenstrom bei 50 Hz	m³/h	820
Drehzahl bei 50 Hz	-	1440
Schalldruckpegel LpA bei 3 m	dB(A)	46
Gewicht	kg	12.1
Maximale Fördermitteltemperatur	°C	50
Minimale Fördermitteltemperatur	°C	-25
Schutzart	-	IPX4
Motorschutzart	-	IP44
Material des Laufrads	-	Plastik
Größe	mm	250

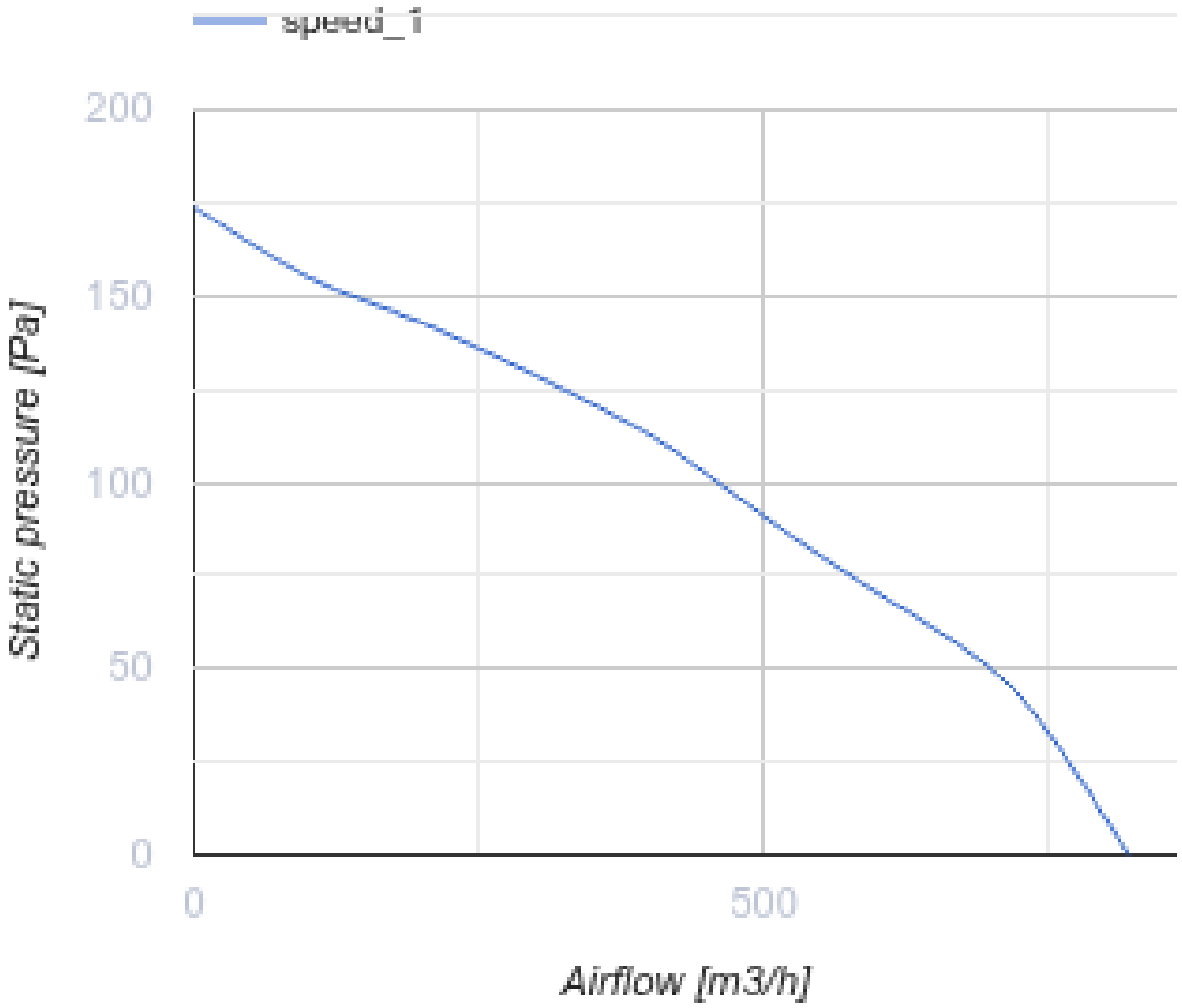
speed_1
200
150
100
50
0
0
500
Static pressure [Pa]
Airflow [m3/h]

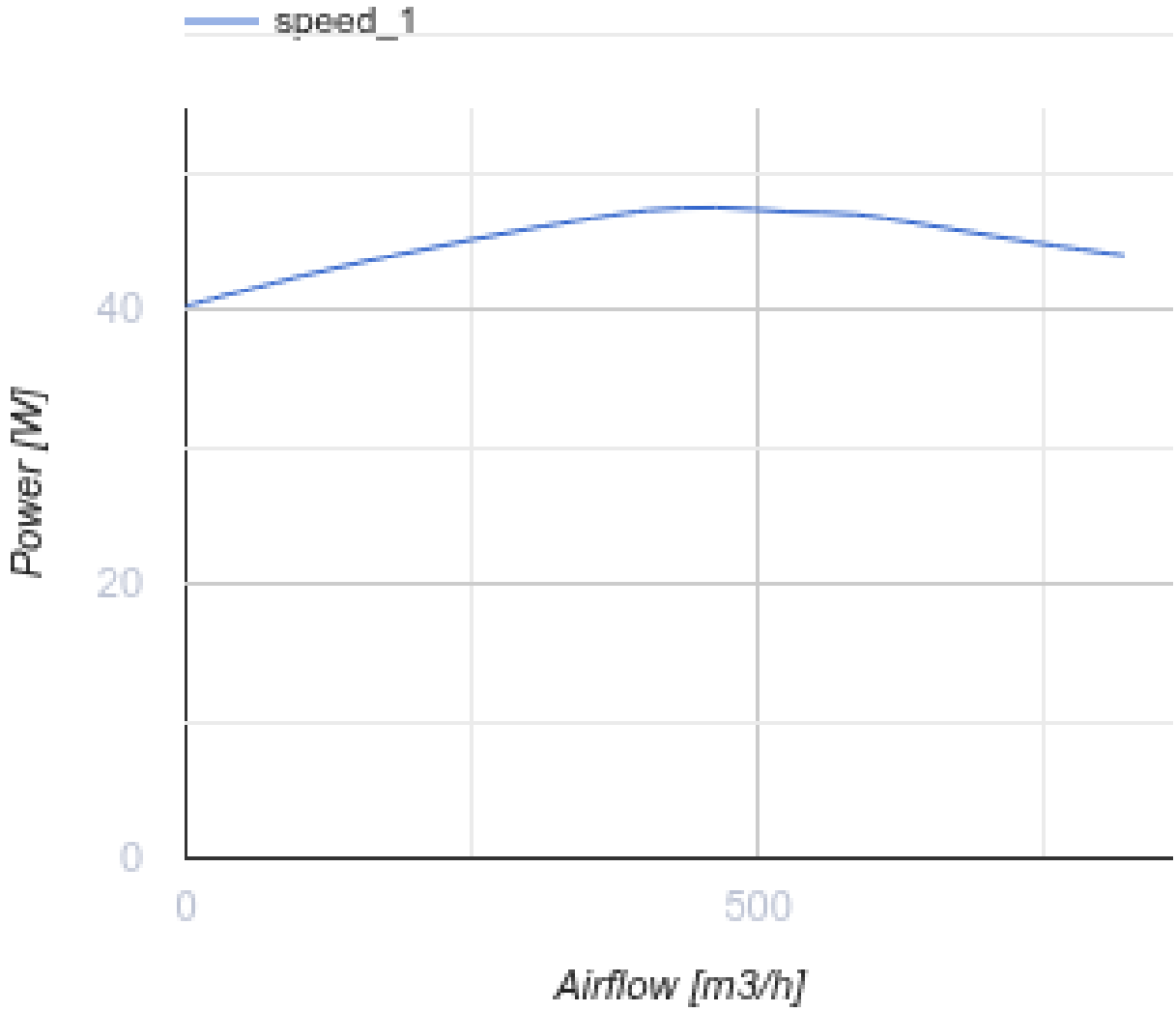

Abmessungen

H	H1	A	B	C	Ød	ØD
237	244	451	450	330	11	285

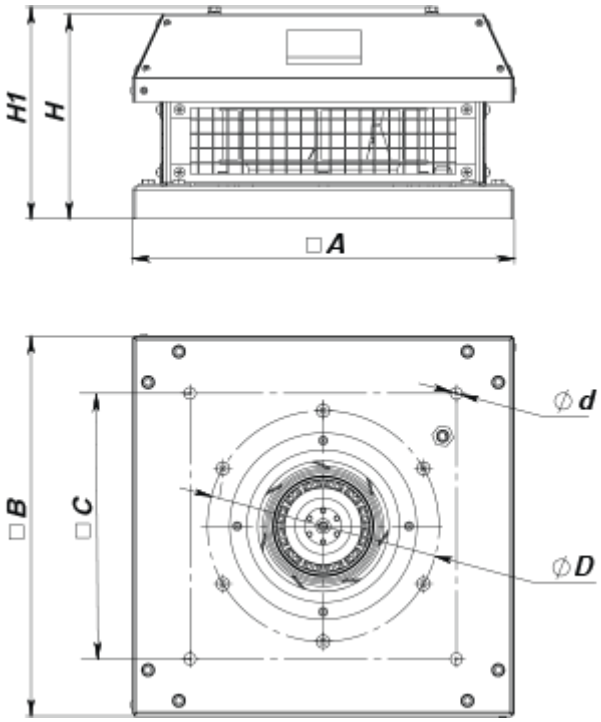

Zubehör

Zubehör für Dachventilatoren

Produktname	Foto	Beschreibung
RKV 250-315		Montagerahmen
RKVI 250-315		Montagerahmen mit einer 20 mm Mineralwolle-Dämmungsschicht wärme- und schallisoliert
FKV 250-315		Gegenflansch
GKV 250-315		Flexibler Antivibrationsverbinder
KKV 250-315		Rückschlagklappe

Ecodesign

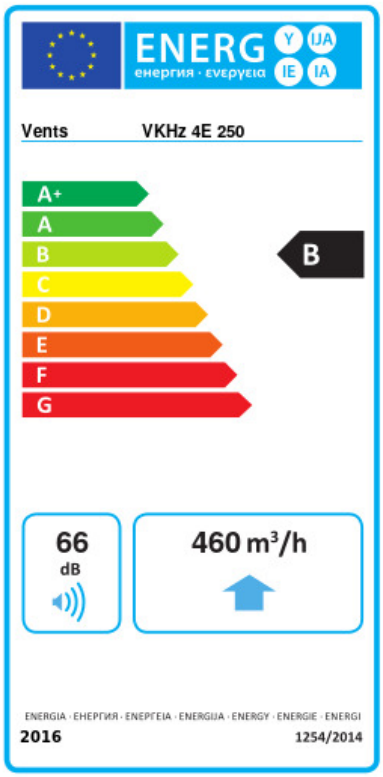

Warenzeichen	Vents					
Modell	VKHz 4E 250					
Spezifischer Energieverbrauch (SEV) (kWh/(m²/a))	Kalt		Durchschnittlich		Warm	
	-53.4	A+	-26.4	B	-10.9	E
Typ des Lüftungsgeräts	Unidirektional					
Antriebsart	Drehzahlregelung					
Typ des Wärmerückgewinnungssystems	Nicht vorhanden					
Maximaler Luftvolumenstrom (m³/h)	460					
Elektrische Eingangsleistung (W)	47					
Referenzvolumenstrom (m³/s)	0.089					
Referenzdruckdifferenz (Pa)	50					
Spezifische Leistungsaufnahme (SPI) (W/(m³/h))	0.146					
Steuerungstypologie	Örtliche Bedarfssteuerung					
Maximale externe Leckagerate (%)	2.7					
Schallleistungspegel (dB(A))	66					
Anlagentyp	RVU UVU					
Jährlicher Stromverbrauch (JSV) (kWh/a)	Kalt		Durchschnittlich		Warm	
	77		77		77	
Jährliche Einsparung an Heizenergie (JEH) (kWh/a)	Kalt		Durchschnittlich		Warm	
	5536		2830		1280	